MXZ-SM60NL
60,000 BTU/H HEAT PUMP OUTDOOR UNIT

Job Name:

System Reference: Date:

GENERAL FEATURES

- Compatible with M- and P-Series and CITY MULTI® indoor units (branch box required for connection with M- and P-Series)
- Compressor overcurrent detection
- Compressor thermal protection
- Fan motor overheating/voltage protection
- High pressure protection
- INVERTER-driven compressor: Compressor generates the precise capacity needed to maintain a temperature set point.
- Quiet operation: Outdoor units are as quiet as a typical conversation, and most indoor units are whisper quiet.
- Seacoast protection: Seacoast protection on heat exchanger and base panel (rated for 2,000 hrs. in accordance with ASTM B117 testing)
- Thermal Differential 1°F

Specifications			System
Unit Type			MXZ-SM60NL
Cooling at 95F[1] (Non-Ducted // Mixed // Ducted)	Maximum Capacity	Btu/h	60,000 // 60,000 // 60,000
	Rated Capacity	Btu/h	60,000 // 60,000 // 60,000
	Minimum Capacity	Btu/h	16,000 // 16,000 // 16,000
	Maximum Power Input	W	5,000 // 5,610 // 6,385
	Rated Power Input	W	5,000 // 5,610 // 6,385
	Power Factor (208V)	%	98.10 // 98.10 // 98.10
	Power Factor (230V)	%	98.10 // 98.10 // 98.10
Heating at 47F[2] (Non-Ducted // Mixed // Ducted)	Maximum Capacity	Btu/h	66,000 // 66,000 // 66,000
	Rated Capacity	Btu/h	66,000 // 66,000 // 66,000
	Minimum Capacity	Btu/h	13,500 // 13,500 // 13,500
	Maximum Power Input	W	4,720 // 5,230 // 5,865
	Rated Power Input	W	4,720 // 5,230 // 5,865
	Power Factor (208V)	%	98.10 // 98.10 // 98.10
	Power Factor (230V)	%	98.10 // 98.10 // 98.10
Heating at 17F[3] (Non-Ducted // Mixed // Ducted)	Maximum Capacity	Btu/h	65,000 // 65,000 // 65,000
	Rated Capacity	Btu/h	41,500 // 41,000 // 40,500
	Maximum Power Input	W	8,740 // 8,820 // 8,820
	Rated Power Input	W	4,195 // 4,450 // 4,750
Heating at 5F[4] (Non-Ducted // Mixed // Ducted)	Maximum Capacity	Btu/h	46,500 // 46,500 // 46,500
	Maximum Power Input	W	6,815 // 7,175 // 7,575
Heating at -13F[8] (Non-Ducted // Mixed // Ducted)	Maximum Capacity	Btu/h	30,000 // 30,000 // 30,000
	Maximum Power Input	W	6,765 // 6,765 // 6,765
Efficiency (Non-Ducted // Mixed // Ducted)	SEER2[1]		20 // 18.20 // 16.40
	EER2[1]		12 // 10.70 // 9.40
	HSPF2 (IV)[2]		10.50 // 10 // 9.50
	COP at 47°F[2]		4.10 // 3.70 // 3.30
	COP at 17°F at Maximum Capacity[3]		2.18 // 2.16 // 2.16
	COP at 5°F at Maximum Capacity[4]		2 // 1.90 // 1.80
	ENERGY STAR® Certified		Yes // No // No

NOTES
[1]Cooling at 95°F (Indoor: 80°F DB, 67°F WB // Outdoor: 95°F DB, 75°F WB)
[2]Heating at 47°F (Indoor: 70°F DB, 60°F WB // Outdoor: 47°F DB, 43°F WB)
[3]Heating at 17°F (Indoor: 70°F DB, 60°F WB // Outdoor: 17°F DB, 15°F WB)
[4]Heating at 5°F (Indoor: 70°F DB, 60°F WB // Outdoor: 5°F DB, 4°F WB)
[8]Heating at -13°F (Indoor: 70°F DB, 60°F WB // Outdoor: -13°F DB, -14°F WB)
• Applications should be restricted to comfort cooling only; equipment cooling applications are not recommended for low ambient temperature conditions.
• A Maximum connected units reduced when PLA connected. Refer to manual for details
• B Branch box should be placed within the level between the outdoor unit and indoor units
• C 5°F DB - 115°F DB when optional wind baffles are installed
For actual capacity performance based on indoor unit type and number of indoor units connected, please refer to MXZ Operational Performance.
Although the maximum connectable capacity is 130%, the outdoor unit cannot provide more than 100% of the rated capacity.
Please utilize this over capacity capability for load shedding or applications where it is known that all connected units will NOT be operating at the same time.
** Outdoor Unit Operating Temperature Range (Cooling Thermal Lock-out / Re-start Temperatures; Heating Thermal Lock-out / Re-start Temperatures):
• System cuts out in heating mode and automatically restarts at these temperatures.

Specifications are subject to change without notice.

© 2025 Mitsubishi Electric Trane HVAC US LLC. All rights reserved.

SPECIFICATIONS: MXZ-SM60NL

Specifications			System
Unit Type			MXZ-SM60NL
Electrical	Electrical Power Requirements	V AC / V AC, , Hz	208 / 230, 1, 60
	Guaranteed Voltage Range	V AC	198 - 253
	Voltage: Indoor - Outdoor, S1-S2	V AC	230
	Short-circuit Current Rating (SCCR)	kA	5
	Recommended Fuse/Breaker Size if Branch Box Powered by Outdoor Unit	A	50
	Recommended Fuse/Breaker Size without Branch Box or Branch Box Powered Separate	A	40
	MCA if Branch Box Powered by Outdoor Unit	A	55
	MOCP if Branch Box Powered by Outdoor Unit	A	90
	MCA without Branch Box or Branch Box Powered Separate	A	45
	MOCP without Branch Box or Branch Box Powered Separate	A	80
Outdoor Unit	Fan Motor Output	W	200+200
	Defrost Method		Reverse Cycle
	Blue Fin Heat Exchanger Coating		Yes
	Sound Pressure Level, Cooling[1]	dB (A)	58
	Sound Pressure Level, Heating[2]	dB (A)	59
	Compressor Type		Twin Rotary
	Compressor Model		MRB53FEJMC-L
	Compressor Motor Output	kW	4.1
	Compressor Oil Type // Charge	Type // oz	RM68EH // 78
	External Finish Color		Munsell 3Y 7.8/1.1
	Base Pan Heater		Optional
	Unit Dimensions (W x D x H)	inch [mm] inch [mm] inch [mm]	41-11/32 [1,050] 13 [330] 52-11/16 [1,338]
	Package Dimensions (W x D x H)	inch [mm] inch [mm] inch [mm]	43 [1,090] 18 [450] 58-5/16 [1,480]
	Unit Weight	lbs [kg]	278 [126]
	Package Weight	lbs [kg]	304 [138]
ODU Operating Temp. Range	Cooling Intake Air Temp (Maximum / Minimum[C])	°FDB	115 / 23
	Cooling Thermal Lock-out / Re-start Temperatures	°FDB	N/A / N/A
	Heating Intake Air Temp (Maximum / Minimum)	°FDB	70 / -13
	Heating Thermal Lock-out / Re-start Temperatures**	°FDB	-24 / -14
Refrigerant	Type		R454B
	Pre-Charged Refrigerant Amount	lbs, oz	6, 10
IDU Connection	Maximum Number of Connected IDU with Branch Box[A]		8
	Maximum Number of Connected IDU without Branch Box		12
	Minimum Connected Capacity with Branch Box	Btu/h	12,000
	Minimum Connected Capacity without Branch Box	Btu/h	30,000
	Maximum connected capacity	Btu/h	78,000
Piping	Liquid Pipe Size O.D. (Flared)	inch [mm]	3/8 [9.52]
	Gas Pipe Size O.D. (Flared)	inch [mm]	3/4 [19.05]
	Total Piping Length when using Branch Box	ft [m]	492 [150]
	Total Piping Length without Branch Box	ft [m]	492 [150]
	Maximum Height Difference*[B], ODU above IDU	ft [m]	164 [50]
	Maximum Height Difference*[B], ODU below IDU	ft [m]	131 [40]
	Maximum Height Difference*[B], between branch boxes	ft [m]	39 [12]
	Maximum Height Difference between IDU and IDU without branch box	ft [m]	49 [15]
	Maximum Piping Length between ODU and Branch Box	ft [m]	180 [55]
	Farthest Piping Length from ODU to IDU with Branch Box	ft [m]	262 [80]
	Farthest Piping Length from ODU to IDU without Branch Box	ft [m]	262 [80]
	Farthest Piping Length after Branch Box	ft [m]	82 [25]
	Total Piping Length between Branch Boxes and IDU	ft [m]	312 [95]
	Maximum Number of Bends for IDU		15

NOTES
[1]Cooling at 95°F (Indoor: 80°F DB, 67°F WB // Outdoor: 95°F DB, 75°F WB)
[2]Heating at 47°F (Indoor: 70°F DB, 60°F WB // Outdoor: 47°F DB, 43°F WB)
[3]Heating at 17°F (Indoor: 70°F DB, 60°F WB // Outdoor: 17°F DB, 15°F WB)
[4]Heating at 5°F (Indoor: 70°F DB, 60°F WB // Outdoor: 5°F DB, 4°F WB)
[8]Heating at -13°F (Indoor: 70°F DB, 60°F WB // Outdoor: -13°F DB, -14°F WB)
• Applications should be restricted to comfort cooling only; equipment cooling applications are not recommended for low ambient temperature conditions.
• A Maximum connected units reduced when PLA connected. Refer to manual for details
• B Branch box should be placed within the level between the outdoor unit and indoor units
• C 5°F DB - 115°F DB when optional wind baffles are installed
For actual capacity performance based on indoor unit type and number of indoor units connected, please refer to MXZ Operational Performance.
Although the maximum connectable capacity is 130%, the outdoor unit cannot provide more than 100% of the rated capacity.
Please utilize this over capacity capability for load shedding or applications where it is known that all connected units will NOT be operating at the same time.
** Outdoor Unit Operating Temperature Range (Cooling Thermal Lock-out / Re-start Temperatures; Heating Thermal Lock-out / Re-start Temperatures):
• System cuts out in heating mode and automatically restarts at these temperatures.

© 2025 Mitsubishi Electric Trane HVAC US LLC. All rights reserved.

OUTDOOR UNIT ACCESSORIES: MXZ-SM60NL

Mini-Split Wire	14 Gauge 4 wire Armored MiniSplit Cable250 ft roll	SW144-250
	14 Gauge 4 wire Armored MiniSplit Cable50 ft roll	SW144-50
	14 Gauge 4 wire MiniSplit Cable250 ft roll	S144-250
	14 Gauge 4 wire MiniSplit Cable50 ft roll	S144-50
	16 Gauge 4 wire Armored MiniSplit Cable250 ft roll	SW164-250
	16 Gauge 4 wire Armored MiniSplit Cable50 ft roll	SW164-50
	16 Gauge 4 wire MiniSplit Cable250 ft roll	S164-250
Control Wire	M-Net Control Wire 1000 Roll 16-AWG Standard Twisted Pair Shielded Jacketed- Plenum rated	CW162S-1000
	M-Net Control Wire 250 Roll 16-AWG Standard Twisted Pair Shielded Jacketed- Plenum rated	CW162S-250
Branch Box	3 Port Branch Box	PAC-LMA30BC
	5 Port Branch Box	PAC-LMA50BC
	Branch Box Enclosure	BBE-1
Air Outlet Guide	Air Outlet Guide 1 Piece	PAC-SH96SG-E (two pieces are required)
Mounting Pad	Condensing Unit Mounting Pad 24 x 42 x 3	ULTRILITE2
Centralized Drain Pan	Centralized Drain Pan	PAC-SH97DP-E
Port Adaptor	Adaptor 1/4 x 3/8	PAC-SJ87RJ-E
	Adaptor 12 x 38	PAC-SK88RJ-E
	Adaptor 12 x 58	PAC-SK89RJ-E
	Adaptor 38 x 12	ADP3812
	Adaptor 38 x 58	PAC-SK90RJ-E
Alarm Kit	Alarm Kit	PAC-SL54AL-E
	Alarm Kit Interface	PAC-IF55AL-E
Stand	18 Dual Fan Stand	QSMS1802M
	24 Dual Fan Stand	QSMS2402M
	Condenser Wall Bracket	QSWB2000M-1
	Condenser Wall Bracket - Stainless Steel Finish	QSWBSS
	Outdoor Unit 3-14 inch Mounting Base Pair - Plastic	DSD-400P
	Outdoor Unit Stand 12 High	QSMS1202M
Power Supplies & Auxiliary Components	3-Pin Wiring Harness	PAC-715AD
	5-Pin Wiring Harness	PAC-725AD
Ball Valve	Refrigeration Ball Valve - 1/2	BV12FFSI2
	Refrigeration Ball Valve - 1/4	BV14FFSI2
	Refrigeration Ball Valve - 3/8	BV38FFSI2
	Refrigeration Ball Valve - 5/8	BV58FFSI2
Control/Service Tool	Maintenance Tool Interface	PAC-USCMS-MN-1
Distribution pipe	Brazed Connection	MSDD-50BR-E
	Flare Connection	MSDD-50AR2-E
Optional Defrost Heater	Optional Defrost Heater	PAC-SJ20BH-E
Drain Socket	Drain Socket	PAC-SG60DS-E
Air Deflector	Vertical Air Deflector	ADV-1
Snow/Rain Diverter	SnowRain Diverter	SRD-5
Hail Guards	Hail Guard	HG-A2
Wind Baffle	Front Wind Baffle	WB-PA3 (two pieces are required)
NOTES		

Specifications are subject to change without notice.

© 2025 Mitsubishi Electric Trane HVAC US LLC. All rights reserved.

OUTDOOR UNIT DIMENSIONS: MXZ-SM60NL

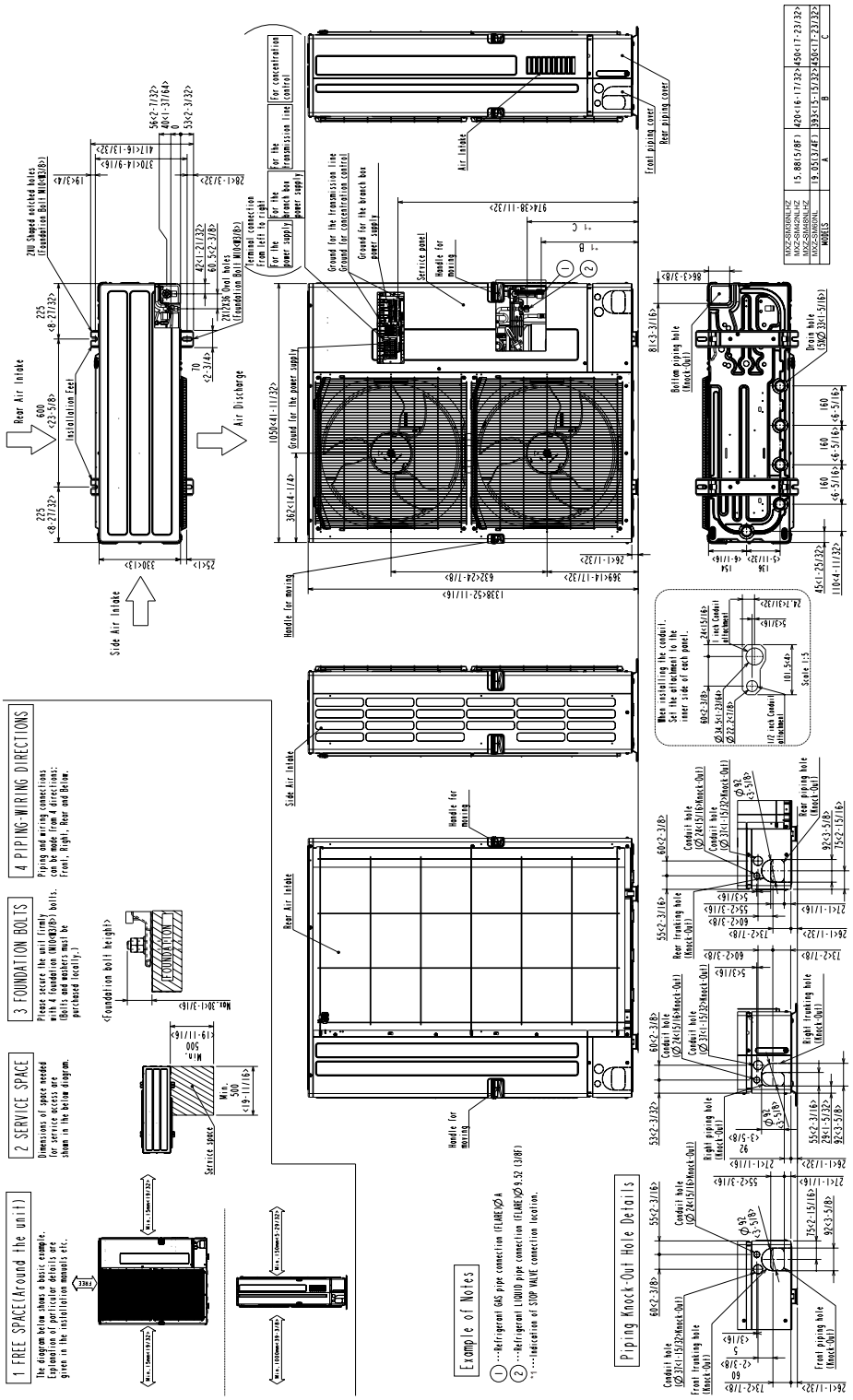

1340 Satellite Boulevard Suwanee, GA 30024
Toll Free: 800-433-4822 https://mitsubishicomfort.com

METUS_2025-02_PROPIN

Specifications are subject to change without notice.

© 2025 Mitsubishi Electric Trane HVAC US LLC. All rights reserved.

MITSUBISHI ELECTRIC

SPLIT-TYPE AIR CONDITIONERS

INDOOR UNIT

MSZ-WR18NA MSZ-WR24NA

OPERATING INSTRUCTIONS For user

- To use this unit correctly and safely, be sure to read these operating instructions before use.

English

MANUAL DE INSTRUCCIONES Para los clientes

- Para utilizar esta unidad de forma correcta y segura, lea previamente estas instrucciones de funcionamiento.

Español

NOTICE D'UTILISATION A l'attention des clients

- Pour avoir la certitude d'utiliser cet appareil correctement et en toute sécurité, veuillez lire cette notice d'instructions avant de mettre le climatiseur sous tension.

Français

CONTENTS

■ SAFETY PRECAUTIONS 1
■ NAME OF EACH PART 3
■ PREPARATION BEFORE OPERATION 4
■ SELECTING OPERATION MODES 5
■ FAN SPEED AND AIRFLOW DIRECTION ADJUSTMENT 6
■ ECONO COOL OPERATION 6
■ TIMER OPERATION (ON/OFF TIMER) 6
■ CLEANING 7
■ WHEN YOU THINK THAT TROUBLE HAS OCCURRED 8
■ WHEN THE AIR CONDITIONER IS NOT GOING TO BE USED FOR A LONG TIME 9
■ INSTALLATION PLACE AND ELECTRICAL WORK 9
■ SPECIFICATIONS 9

SAFETY PRECAUTIONS

- Since rotating parts and parts which could cause an electric shock are used in this product, be sure to read these “Safety Precautions” before use.
- Since the cautionary items shown here are important for safety, be sure to observe them.
- After reading this manual, keep it together with the installation manual in a handy place for easy reference.
- Be sure to receive a guarantee card from your dealer and check that the purchased date and shop name, etc. are entered correctly.

Marks and their meanings

⚠ WARNING : Incorrect handling could cause serious hazard, such as death, serious injury, etc. with a high probability.

⚠ CAUTION : Incorrect handling could cause serious hazard depending on the conditions.

Meanings of symbols used in this manual

: Be sure not to do.

: Be sure to follow the instruction.

: Never insert your finger or stick, etc.

: Never step onto the indoor/outdoor unit and do not put anything on them.

: Danger of electric shock. Be careful.

: Be sure to disconnect the power supply plug from the power outlet.

: Be sure to shut off the power.

⚠ WARNING

Do not connect the power cord to an intermediate point, use an extension cord, or connect multiple devices to a single AC outlet.
- This may cause overheating, fire, or electric shock.

Make sure the power plug is free of dirt and insert it securely into the outlet.
- A dirty plug may cause fire or electric shock.

Do not bundle, pull, or modify the power cord, and do not apply heat or place heavy objects on it.
- This may cause fire or electric shock.

Do not turn the breaker OFF/ON or disconnect/connect the power plug during operation.
- This may create sparks, which can cause fire.
- After the indoor unit is switched OFF with the remote controller, make sure to turn the breaker OFF or disconnect the power plug.

Do not expose your body directly to cool air for a prolonged length of time.
- This could be detrimental to your health.

The unit should not be installed, relocated, disassembled, altered, or repaired by the user.
- An improperly handled air conditioner may cause fire, electric shock, injury, or water leakage, etc. Consult your dealer.
- If the power supply cord is damaged, it must be replaced by the manufacturer or its service agent in order to avoid a hazard.

When installing, relocating, or servicing the unit, make sure that no substance other than the specified refrigerant (R410A) enters the refrigerant circuit.
- Any presence of foreign substance such as air can cause abnormal pressure rise and may result in explosion or injury.
- The use of any refrigerant other than that specified for the system will cause mechanical failure, system malfunction, or unit breakdown. In the worst case, this could lead to a serious impediment to securing product safety.

This appliance is not intended for use by persons (including children) with reduced physical, sensory or mental capabilities, or lack of experience and knowledge, unless they have been given supervision or instruction concerning use of the appliance by a person responsible for their safety.

Children should be supervised to ensure that they do not play with the appliance.

Do not insert your finger, a stick, or other objects into the air inlet or outlet.
- This may cause injury, since the fan inside rotates at high speeds during operation.

In case of an abnormal condition (such as a burning smell), stop the air conditioner and disconnect the power plug or turn the breaker OFF.
- A continued operation in the abnormal state may cause a malfunction, fire, or electric shock. In this case, consult your dealer.

When the air conditioner does not cool or heat, there is a possibility of refrigerant leakage. In this case, consult your dealer. If a repair involves recharging the unit with refrigerant, ask the service technician for details.
- The refrigerant used in the air conditioner is safe. Normally, it does not leak. However, if refrigerant leaks and comes in contact with a heat source such as a fan heater, kerosene heater, or cooking stove, it will create a harmful gas.

The user should never attempt to wash the inside of the indoor unit. Should the inside of the unit require cleaning, contact your dealer.
- Unsuitable detergent may cause damage to plastic material inside the unit, which may result in water leakage. Should detergent come in contact with electrical parts or the motor, it will result in a malfunction, smoke, or fire.

This appliance is intended to be used by expert or trained users in shops, in light industry and on farms, or for commercial use by lay persons.

SAFETY PRECAUTIONS

⚠ CAUTION

Do not touch the air inlet or the aluminum fins of the indoor/outdoor unit.
- This may cause injury.

Do not use insecticides or flammable sprays on the unit.
- This may cause a fire or deformation of the unit.

Do not expose pets or houseplants to direct airflow.
- This may cause injury to the pets or plants.

Do not place other electric appliances or furniture under the indoor/outdoor unit.
- Water may drip down from the unit, which may cause damage or malfunction.

Do not leave the unit on a damaged installation stand.
- The unit may fall and cause injury.

Do not step on an unstable bench to operate or clean the unit.
- This may cause injury if you fall down.

Do not pull the power cord.
- This may cause a portion of the core wire to break, which may cause overheating or fire.

Do not charge or disassemble the batteries, and do not throw them into a fire.
- This may cause the batteries to leak, or cause a fire or explosion.

Do not operate the unit for more than 4 hours at high humidity (80% RH or more) and/or with windows or outside door left open.
- This may cause the water condensation in the air conditioner, which may drip down, wetting or damaging the furniture.
- The water condensation in the air conditioner may contribute to growth of fungi, such as mold.

Do not use the unit for special purposes, such as storing food, raising animals, growing plants, or preserving precision devices or art objects.
- This may cause deterioration of quality, or harm to animals and plants.

Do not expose combustion appliances to direct airflow.
- This may cause incomplete combustion.

Never put batteries in your mouth for any reason to avoid accidental ingestion.
- Battery ingestion may cause choking and/or poisoning.

Before cleaning the unit, switch it OFF and disconnect the power plug or turn the breaker OFF.
- This may cause injury, since the fan inside rotates at high speeds during operation.

When the unit will be unused for a long time, disconnect the power plug or turn the breaker OFF.
- The unit may accumulate dirt, which may cause overheating or fire.

Replace all batteries of the remote controller with new ones of the same type.
- Using an old battery together with a new one may cause overheating, leakage, or explosion.

If the battery fluid comes in contact with your skin or clothes, wash them thoroughly with clean water.
- If the battery fluid comes in contact with your eyes, wash them thoroughly with clean water and immediately seek medical attention.

Ensure that the area is well-ventilated when the unit is operated together with a combustion appliance.
- Inadequate ventilation may cause oxygen starvation.

Turn the breaker OFF when you hear thunder and there is a possibility of a lightning strike.
- The unit may be damaged if lightning strikes.

After the air conditioner is used for several seasons, perform inspection and maintenance in addition to normal cleaning.
- Dirt or dust in the unit may create an unpleasant odor, contribute to growth of fungi, such as mold, or clog the drain passage, and cause water to leak from the indoor unit. Consult your dealer for inspection and maintenance, which require specialized knowledge and skills.

Do not operate switches with wet hands.
- This may cause electric shock.

Do not clean the air conditioner with water or place an object that contains water, such as a flower vase, on it.
- This may cause fire or electric shock.

Do not step on or place any object on the outdoor unit.
- This may cause injury if you or the object falls down.

IMPORTANT

Dirty filters cause condensation in the air conditioner which will contribute to the growth of fungi such as mold. It is therefore recommended to clean air filters every 2 weeks.

For installation

⚠ WARNING

Consult your dealer for installing the air conditioner.
- It should not be installed by the user since installation requires specialized knowledge and skills. An improperly installed air conditioner may cause water leakage, fire, or electric shock.

Provide a dedicated power supply for the air conditioner.
- A non-dedicated power supply may cause overheating or fire.

Do not install the unit where flammable gas could leak.
- If gas leaks and accumulates around the unit, it may cause an explosion.

Ground the unit correctly.
- Do not connect the ground wire to a gas pipe, water pipe, lightning rod, or a telephone ground wire. Improper grounding may cause electric shock.

⚠ CAUTION

Install a Ground Fault Interrupt (GFI) circuit breaker depending on the installation location of the air conditioner (such as highly humid areas).
- If the Ground Fault Interrupt (GFI) breaker is not installed, it may cause electric shock.

Ensure that the drain water is properly drained.
- If the drain passage is improper, water may drip down from the indoor/outdoor unit, wetting and damaging the furniture.

In case of an abnormal condition
Immediately stop operating the air conditioner and consult your dealer.

NAME OF EACH PART

Indoor unit

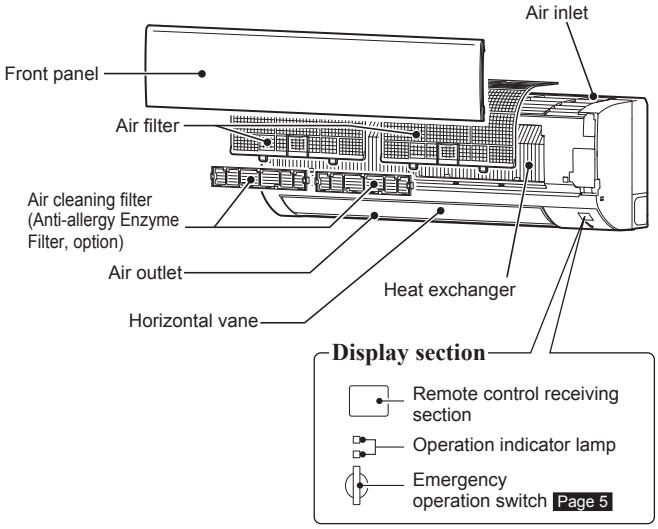

Outdoor unit

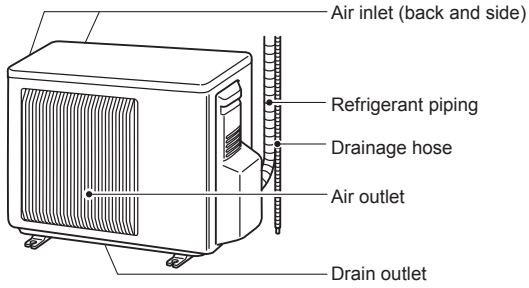

Outdoor units may be different in appearance.

Remote controller

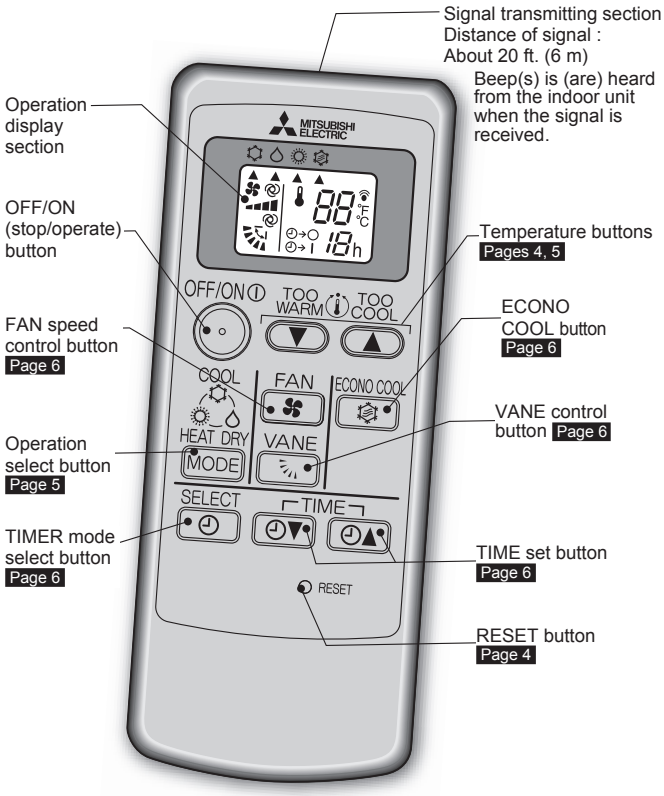

Only use the remote controller provided with the unit.
Do not use other remote controllers.
If two or more indoor units are installed in proximity to one another, an indoor unit that is not intended to be operated may respond to the remote controller.

PREPARATION BEFORE OPERATION

Before operation: Insert the power supply plug into the power outlet and/or turn the breaker on.

Installing the remote controller batteries

1. Remove the back lid.

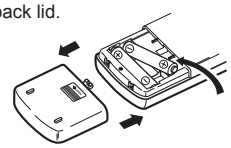

2. Insert the negative pole of AAA alkaline batteries first.

3. Install the back lid.

- Make sure the polarity of the batteries is correct.
- Do not use manganese batteries and leaking batteries. The remote controller could malfunction.
- Do not use rechargeable batteries.
- Replace all batteries with new ones of the same type.
- Batteries can be used for approximately 1 year. However, batteries with expired shelf lives last shorter.

4. Press RESET.

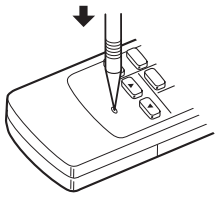

- Press RESET gently using a thin instrument.
  If the RESET button is not pressed, the remote controller may not operate correctly.

Changing temperature units (°F→°C)

Unit is preset with °F.

1. Press RESET while the temperature buttons are pressed.

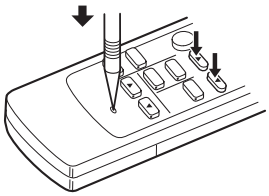

- Press RESET gently using a thin instrument.
- To change temperature unit from °C to °F, press RESET.

SELECTING OPERATION MODES

1 Press OFF/ON to start the operation.

2 Press MODE to select operation mode. Each press changes mode in the following order:

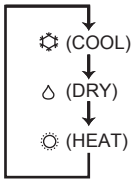

3 Press TOO COOL ▲ or TOO WARM ▼ to set the temperature.
Each press raises or lowers the temperature by 1°F (1°C).

Press OFF/ON to stop the operation.

- The same setting is selected the next time by simply pressing OFF/ON.

Operation indicator lamp

The operation indicator lamp shows the operation state of the unit.

Indication	Operation state	Room temperature
☀ ☀	The unit is operating to reach the set temperature	About 4°F (2°C) or more away from set temperature
☀ ○	The room temperature is approaching the set temperature	About 2 to 4°F (1 to 2°C) from set temperature

☀ Lit ○ Not lit

COOL mode

Enjoy cool air at your desired temperature.

Note:
Do not operate COOL mode at very low outside temperatures (less than 14°F [-10°C]). Water condensed in the unit may drip and wet or damage furniture, etc.

DRY mode

Dehumidify your room. The room may be cooled slightly.
Temperature cannot be set during DRY mode.

HEAT mode

Enjoy warm air at your desired temperature.

Emergency operation

When the remote controller cannot be used...

Emergency operation can be activated by pressing the emergency operation switch (E.O.SW) on the indoor unit.

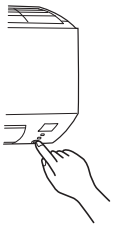

Each time the E.O.SW is pressed, the operation changes in the following order:

Operation indicator lamp

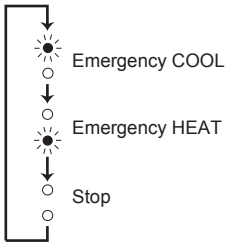

Set temperature : 75°F (24°C)
Fan speed : Medium
Horizontal vane : Auto

Note:
The first 30 minutes of operation is test run. Temperature control does not work, and fan speed is set to High.

Auto restart function

If a power failure occurs or the main power is turned off during operation, "Auto restart function" automatically starts operation in the same mode as the one set with the remote controller just before the shutoff of the main power. When timer is set, timer setting is cancelled and the unit starts operation when power is resumed.

If you do not want to use this function, please consult the service representative because the setting of the unit needs to be changed.

FAN SPEED AND AIRFLOW DIRECTION ADJUSTMENT

Press FAN to select fan speed. Each press changes fan speed in the following order:

(AUTO) → (Low) → (Med.) → (High) → (Super High)

- Two short beeps are heard from the indoor unit when set to AUTO.

Press VANE to select airflow direction. Each press changes airflow direction in the following order:

(AUTO) → (1) → (2) → (3) → (4) → (5) → (SWING)

- Two short beeps are heard from the indoor unit when set to AUTO.

Airflow direction

(AUTO).....The vane is set to the most efficient airflow direction. COOL/DRY:horizontal position. HEAT:position (4).

(Manual).....For efficient air conditioning, select the upper position for COOL/DRY, and the lower position for HEAT. If the position (4) or (5) is selected during COOL/DRY, the vane automatically moves to the upward position after 0.5 to 1 hour to prevent any condensation from dripping.

(Swing).....The vane moves up and down intermittently.

■ **To change the horizontal airflow direction.**

Move the vertical vane manually before starting operation.

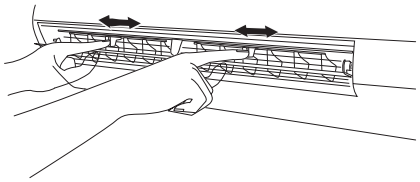

ECONO COOL OPERATION

Press ECONO COOL during COOL mode page 5 to start ECONO COOL operation.

The unit performs swing operation vertically in various cycle according to the temperature of the airflow. Set temperature is set 4°F (2°C) higher automatically.

Press ECONO COOL again to cancel ECONO COOL operation.

- ECONO COOL operation also is cancelled when the VANE button is pressed.

What is "ECONO COOL"?

Swing air flow (change of air flow) makes you feel cooler than constant air flow. So, even though the set temperature is automatically set 4°F (2°C) higher, it is possible to perform cooling operation with keeping comfort. As a result, energy can be saved.

TIMER OPERATION (ON/OFF TIMER)

1 Press SELECT during operation to set the timer.
Each press changes timer mode in the following order:

(OFF TIMER) → (ON TIMER) → TIMER RELEASE

2 Press TIME to set the time of timer.

Each press increases or decreases the set time by 1 hour.

Press SELECT until "TIMER RELEASE" is selected to release timer.

Note:

- ON and OFF timers can not be used in combination.
- If power failure occurs while ON/OFF timer is set, see page 5 "Auto restart function".

CLEANING

Instructions:

- Switch off the power supply or turn off the breaker before cleaning.
- Be careful not to touch the metal parts with your hands.
- Do not use benzine, thinner, polishing powder, or insecticide.
- Use only diluted mild detergents.
- Do not expose parts to direct sunlight, heat, or fire to dry.
- Do not use water hotter than 120°F (50°C).

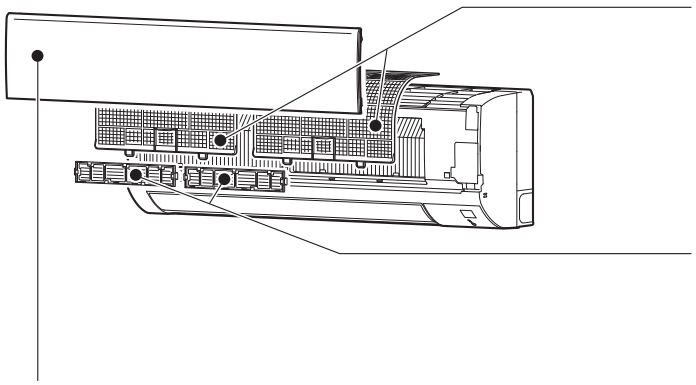

Air filter

- **Clean every 2 weeks**
- Remove dirt by a vacuum cleaner, or rinse with water.
- Dry it well in shade before installing it.

Air cleaning filter (Anti-allergy Enzyme Filter, option)

Back side of air filter

Every 3 months:

- Remove dirt by a vacuum cleaner.

When dirt cannot be removed by vacuum cleaning:

- Soak the filter and its frame in lukewarm water before rinsing it.
- After washing, dry it well in shade.

Every year:

- Replace it with a new air cleaning filter for best performance.
- Parts Number MAC-408FT-E

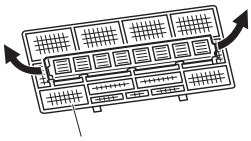

Pull to remove from the air filter

Front panel

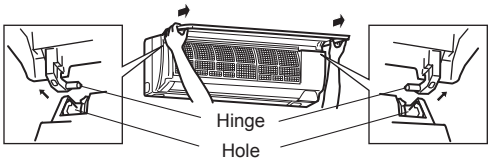

1. Lift the front panel until a “click” is heard.
2. Hold the hinges and pull to remove as shown in the above illustration.
   - Wipe with a soft dry cloth or rinse it with water.
   - Do not soak it in water for more than two hours.
   - Dry it well in shade before installing it.
3. Install the front panel by following the removal procedure in reverse. Close the front panel securely and press the positions indicated by the arrows.

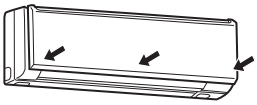

Important

- **Clean the filters regularly for best performance and to reduce power consumption.**
- **Dirty filters cause condensation in the air conditioner which will contribute to the growth of fungi such as mold. It is therefore recommended to clean air filters every 2 weeks.**

WHEN YOU THINK THAT TROUBLE HAS OCCURRED

Even if these items are checked, when the unit does not recover from the trouble, stop using the air conditioner and consult your dealer.

Symptom	Explanation & Check points
Indoor Unit	
The unit cannot be operated.	• Is the breaker turned on? • Is the power supply plug connected? • Is the ON timer set? Page 6
All LED lamps on the indoor unit are blinking.	• Are the horizontal vanes installed correctly?
The horizontal vane does not move.	• Are the horizontal vanes installed correctly? • Is the fan guard deformed?
The unit cannot be operated for about 3 minutes when restarted.	• This protects the unit according to instructions from the microprocessor. Please wait.
Mist is discharged from the air outlet of the indoor unit.	• The cool air from the unit rapidly cools moisture in the air inside the room, and it turns into mist.
The swing operation of the HORIZONTAL VANE is suspended for a while, then restarted.	• This is for the swing operation of the HORIZONTAL VANE to be performed normally.
The airflow direction changes during operation. The direction of the horizontal vane cannot be adjusted with the remote controller.	• When the unit is operated in COOL or DRY mode, if the operation continues with air blowing down for 0.5 to 1 hour, the direction of the airflow is automatically set to upward position to prevent water from condensing and dripping. • In the heating operation, if the airflow temperature is too low or when defrosting is being done, the horizontal vane is automatically set to horizontal position.
The operation stops for about 10 minutes in the heating operation.	• Outdoor unit is in defrost. Since this is completed in max.10 minutes, please wait. (When the outside temperature is too low and humidity is too high, frost is formed.)
The unit starts operation by itself when the main power is turned on, but hasn't received sign from the remote controller.	• These models are equipped with an auto restart function. When the main power is turned off without stopping the unit with the remote controller and is turned on again, the unit starts operation automatically in the same mode as the one set with the remote controller just before the shutoff of the main power. Refer to "Auto restart function". Page 5
The indoor unit discolors over time.	• Although plastic turns yellow due to the influence of some factors such as ultraviolet light and temperature, this has no effect on the product functions.
Outdoor Unit	
The fan of the outdoor unit does not rotate even though the compressor is running. Even if the fan starts to rotate, it stops soon.	• When the outside temperature is low during cooling operation, the fan operates intermittently to maintain sufficient cooling capacity.
Water leaks from the outdoor unit.	• During COOL and DRY operations, pipe or pipe connecting sections are cooled and this causes water to condense. • In the heating operation, water condensed on the heat exchanger drips down. • In the heating operation, the defrosting operation makes ice forming on the outdoor unit melt and drip down.
White smoke is discharged from the outdoor unit.	• In the heating operation, vapor generated by the defrosting operation looks like white smoke.

Symptom	Explanation & Check points
Remote controller	
The display on the remote controller does not appear or it is dim. The indoor unit does not respond to the remote control signal.	• Are the batteries exhausted? Page 4 • Is the polarity (+, -) of the batteries correct? Page 4 • Are any buttons on the remote controller of other electric appliances being pressed?
Does not cool or heat	
The room cannot be cooled or heated sufficiently.	• Is the temperature setting appropriate? Page 5 • Is the fan setting appropriate? Please change fan speed to High or Super High. Page 6 • Are the filters clean? Page 7 • Is the fan or heat exchanger of the indoor unit clean? • Are there any obstacles blocking the air inlet or outlet of the indoor or outdoor unit? • Is a window or door open? • It may take a certain time to reach the setting temperature or may not reach that depending on the size of the room, the ambient temperature, and the like.
The room cannot be cooled sufficiently.	• When a ventilation fan or a gas cooker is used in a room, the cooling load increases, resulting in an insufficient cooling effect. • When the outside temperature is high, the cooling effect may not be sufficient.
The room cannot be heated sufficiently.	• When the outside temperature is low, the heating effect may not be sufficient.
Air does not blow out soon in the heating operation.	• Please wait as the unit is preparing to blow out warm air.
Airflow	
The air from the indoor unit smells strange.	• Are the filters clean? Page 7 • Is the fan or heat exchanger of the indoor unit clean? • The unit may suck in an odor adhering to the wall, carpet, furniture, cloth, etc. and blow it out with the air.
Sound	
Cracking sound is heard.	• This sound is generated by the expansion/contraction of the front panel, etc. due to change in temperature.
"Burbling" sound is heard.	• This sound is heard when the outside air is absorbed from the drain hose by turning on the range hood or the ventilation fan, making water flowing in the drain hose to spout out. This sound is also heard when the outside air blows into the drain hose in case the outside wind is strong.
Mechanical sound is heard from the indoor unit.	• This is the switching sound in turning on/off the fan or the compressor.
The sound of water flowing is heard.	• This is the sound of refrigerant or condensed water flowing in the unit.
Hissing sound is sometimes heard.	• This is the sound when the flow of refrigerant inside the unit is changed.

In the following cases, stop using the air conditioner and consult your dealer.

- When water leaks or drips from the indoor unit.
- When the upper operation indicator lamp blinks.
- When the breaker trips frequently.
- The remote control signal is not received in a room where an electronic ON/OFF type fluorescent lamp (inverter-type fluorescent lamp, etc.) is used.
- Operation of the air conditioner interferes with radio or TV reception. An amplifier may be required for the affected device.
- When an abnormal sound is heard.
- When any refrigerant leakage is found.

WHEN THE AIR CONDITIONER IS NOT GOING TO BE USED FOR A LONG TIME

1. Set to the highest temperature in manual COOL mode, and operate for 3 to 4 hours. Page 5
   - This dries the inside of the unit.
   - Moisture in the air conditioner contributes to favorable conditions for growth of fungi, such as mold.
2. Press OFF/ON ⏻ to stop the operation.
3. Turn off the breaker and/or disconnect the power supply plug.
4. Remove all batteries from the remote controller.

When using the air conditioner again:

1. Clean the air filter. Page 7
2. Check that the air inlet and outlet of the indoor and outdoor units are not blocked.
3. Check that the ground wire is connected correctly.
4. Refer to the “PREPARATION BEFORE OPERATION”, and follow the instructions. Page 4

INSTALLATION PLACE AND ELECTRICAL WORK

Installation place

Avoid installing the air conditioner in the following places.

- Where there is much machine oil.
- Salty places such as the seaside.
- Where sulfide gas is generated such as hot spring, sewage, waste water.
- Where oil is splashed or where the area is filled with oily smoke. (such as cooking areas and factories, in which the properties of plastic could be changed and damaged).
- Where there is high-frequency or wireless equipment.
- Where the air from the outdoor unit air outlet is blocked.
- Where the operation sound or air from the outdoor unit brothers the house next door.
- The mounting height of indoor unit 5.9 ft. to 7.5 ft. (1.8 m to 2.3 m) is recommended. If it is impossible, please consult your dealer.

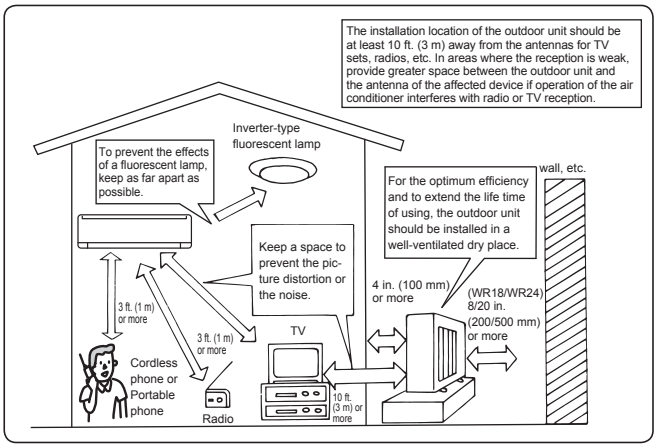

Electrical work

- Provide an exclusive circuit for the power supply of the air conditioner.
- Be sure to observe the breaker capacity.

If you have any questions, consult your dealer.

SPECIFICATIONS

Guaranteed operating range

		Indoor	Outdoor
Cooling	Upper limit	90°F (32.2°C) DB	115°F (46.1°C) DB
		73°F (22.8°C) WB	—
	Lower limit	67°F (19.4°C) DB	32°F (0°C) DB
		57°F (13.9°C) WB	—
Heating	Upper limit	80°F (26.7°C) DB	75°F (23.9°C) DB
		—	65°F (18.3°C) WB
	Lower limit	70°F (21.1°C) DB	5°F (-15°C) DB
		—	4°F (-15.6°C) WB

DB : Dry Bulb
WB: Wet Bulb

Note:

1. The guaranteed operating range value is for 1:1 System Application.
2. If the outdoor temperature is below the lower limit of guaranteed operating range, the outdoor unit may stop operation until the outdoor temperature exceeds the lower limit.

ÍNDICE

■ MEDIDAS DE SEGURIDAD 1
■ NOMBRE DE LAS PARTES 3
■ PREPARACIÓN ANTES DE LA PUESTA EN MARCHA 4
■ SELECCIÓN DE MODOS DE FUNCIONAMIENTO 5
■ VELOCIDAD DEL VENTILADOR Y AJUSTE DE LA DIRECCIÓN DEL AIRE 6
■ FUNCIÓN DE REFRIGERACIÓN ECONÓMICA (ECONO COOL) 6
■ FUNCIONAMIENTO DEL TEMPORIZADOR (ACTIVACIÓN/DESACTIVACIÓN DEL TEMPORIZADOR) 6
■ LIMPIEZA 7
■ SI CREE QUE HA OCURRIDO ALGÚN PROBLEMA 8
■ CUANDO EL ACONDICIONADOR DE AIRE NO SE VAYA A UTILIZAR DURANTE MUCHO TIEMPO 9
■ LUGAR DE INSTALACIÓN Y TRABAJO ELÉCTRICO 9
■ ESPECIFICACIONES 9

MEDIDAS DE SEGURIDAD

- Puesto que este producto tiene piezas rotatorias y piezas que pueden provocar descargas eléctricas, lea atentamente las “Medidas de seguridad” antes de usarlo.
- Tome las precauciones aconsejadas en este manual, ya que son importantes para una utilización segura del producto.
- Después de leer este manual, guárdelo a mano junto con el manual de instalación para poder recurrir a él con facilidad.
- Asegúrese de recibir la garantía de su distribuidor y comprobar que contiene la fecha de compra, el nombre del establecimiento, etc. correctos.

Indicaciones y sus significados

⚠ ATENCIÓN: Una manipulación incorrecta podría conllevar con toda probabilidad un peligro grave, por ejemplo, de muerte o de heridas graves.

⚠ CUIDADO: Una manipulación incorrecta podría conllevar, según las condiciones, un peligro grave.

Símbolos utilizados en este manual y su significado

: Asegúrese de no hacerlo.

: Siga las instrucciones estrictamente.

: No introduzca nunca los dedos ni objetos, etc.

: No se suba a la unidad interior/exterior ni ponga nada encima.

: Peligro de descarga eléctrica. Tenga cuidado.

: Asegúrese de desconectar el enchufe de alimentación de la toma de corriente.

: Asegúrese de desconectar la corriente.

⚠ ATENCIÓN

No conecte el cable de alimentación a un punto intermedio; utilice una alargadera o conecte varios dispositivos a una sola toma de CA.
- Podría causar sobrecalentamiento, fuego o descarga eléctrica.

Asegúrese que el enchufe no tiene polvo e insértelo de forma segura en la toma de corriente.
- Si el enchufe está sucio puede provocar fuego o una descarga eléctrica.

No enrolle ni cambie ni tire del cable de alimentación, y no aplique calor ni coloque objetos pesados sobre el mismo.
- Podría causar fuego o una descarga eléctrica.

No accione el disyuntor OFF/ON ni desconecte/conecte el enchufe de alimentación durante el funcionamiento.
- Podría generar chispas y originar un fuego.
- Una vez que la se apaga la unidad interior con el controlador remoto, asegúrese de que coloca el disyuntor en OFF o que desconecta el enchufe de alimentación.

Evite la exposición directa de la piel al aire frío durante un periodo de tiempo prolongado.
- Puede ser perjudicial para la salud.

El usuario no debe instalar, cambiar de sitio, desmontar, alterar ni reparar la unidad.
- Si no se maneja correctamente, el acondicionador de aire puede causar fuego, descarga eléctrica, lesiones, escape de agua, etc. Consulte con su distribuidor.
- Si el cable de alimentación está dañado, deberá ser sustituido por el fabricante o su agente de mantenimiento para evitar cualquier riesgo.

Al instalar, reubicar o reparar la unidad, asegúrese de que en el circuito de refrigeración no entra ninguna otra sustancia que no sea el refrigerante especificado (R410A).
- La presencia de cualquier otra sustancia extraña, como aire por ejemplo, puede provocar una elevación anómala de la presión, una explosión o daños corporales.
- El uso de un refrigerante distinto al especificado por el sistema ocasionará fallos mecánicos, malfuncionamiento del sistema o averías en la unidad. En el peor de los casos, esto podría llegar a ser un serio impedimento para garantizar el uso seguro del producto.

Este aparato no debe ser utilizado por personas (incluidos niños) que presenten una discapacidad física, sensorial o mental así como aquellos que dispongan de la experiencia o el conocimiento, a menos que lo hagan bajo la supervisión o instrucción relativa al uso del aparato por una persona responsable de su seguridad.

Se debe supervisar a los niños para garantizar que no jueguen con el aparato.

No introduzca los dedos, palos, etc. en las entradas/salidas de aire.
- Podría causar daños, puesto que el ventilador del interior gira a alta velocidad durante el funcionamiento.

En caso de que se produzca una condición anómala (como olor a quemado), pare el aparato y desconecte el enchufe de alimentación o coloque el disyuntor en OFF.
- Si se prolonga el funcionamiento en la condición anómala puede producirse un fallo, fuego o una descarga eléctrica. En tal caso, consulte a su distribuidor.

Cuando el acondicionador de aire no enfría o no calienta, es posible que haya una fuga del refrigerante. En tal caso, consulte a su distribuidor. Si una reparación exige la recarga de la unidad con refrigerante, solicite más información al técnico de servicio.
- El refrigerante que se usa en el acondicionador de aire es seguro. Normalmente no tiene fugas. Ahora bien, si hay fuga de refrigerante y éste entra en contacto con una fuente de calor como un calentador de ventilador, un calentador de parafina o un horno de cocina, generará gases perjudiciales.

El usuario nunca debería intentar lavar el interior de la unidad interior. Si el interior de la unidad requiere limpieza, póngase en contacto con el distribuidor.
- Un detergente inadecuado puede provocar daños a los materiales plásticos del interior de la unidad, lo que puede tener como consecuencia pérdidas de agua. Si el detergente entra en contacto con las partes eléctricas del motor, provocará mal funcionamiento, humo o fuego.

Este equipo se ha diseñado para ser utilizado por usuarios expertos o cualificados en comercios, industrias ligeras y granjas, o para su uso comercial por personas no expertas.

MEDIDAS DE SEGURIDAD

⚠ CUIDADO

No toque la entrada de aire ni la aleta de aluminio de la unidad interior/exterior.
- Podría hacerse daño.

No eche insecticidas ni pulverizadores inflamables sobre la unidad.
- Podrían provocar incendios o deformaciones de la unidad.

Evite la exposición directa de animales domésticos o plantas al flujo de aire.
- Puede causar daños a los animales y las plantas.

No coloque otros electrodomésticos o muebles debajo de la unidad interior/exterior.
- Podría gotear agua desde la unidad, que podría causar daños o hacer que funcionara mal.

No instale la unidad en un soporte roto.
- La unidad podría caer y causar daños.

Mientras limpia o hace funcionar la unidad, no tenga los pies en una superficie inestable.
- Si se cayera, podría hacerse daño.

No tire del cable de alimentación.
- Podría hacer que se rompa parte del núcleo del cable, lo que puede causar sobrecalentamiento o fuego.

No cargue ni desarme las pilas y no las arroje al fuego.
- Podría provocar fugas en las pilas, o causar fuego o una explosión.

La unidad no debe estar en funcionamiento más de 4 horas en condiciones de humedad elevada (80% de humedad relativa o superior) y/o con la puerta de entrada o las ventanas abiertas.
- Esto podría causar un descenso en la condensación de agua en el acondicionador de aire que podría humedecer o dañar el mobiliario.
- La condensación de agua en el acondicionador de aire podría contribuir a la formación de hongos, como el moho.

No use la unidad para fines especiales, como para almacenar alimentos, criar animales, cultivar plantas o guardar dispositivos de precisión u objetos de arte.
- Podría deteriorar la calidad o causar daños a los animales y plantas.

Evite la exposición directa de aparatos de combustión al flujo de aire.
- Podría interrumpir la combustión.

Para evitar una ingestión accidental, no coloque las pilas en su boca bajo ningún concepto.
- La ingestión de las pilas puede causar asfixia y/o envenenamiento.

Antes de limpiar la unidad, apáguela y desconecte el cable de alimentación o coloque el disyuntor en OFF.
- Podría causar daños, puesto que el ventilador del interior gira a alta velocidad durante el funcionamiento.

Si la unidad va a dejar de usarse un tiempo prolongado, desconecte el cable de alimentación o coloque el disyuntor en OFF.
- La unidad puede acumular polvo y provocar sobrecalentamiento o fuego.

Sustituya las pilas del controlador remoto por otras nuevas de la misma clase.
- La utilización de una pila usada junto con una nueva puede causar sobrecalentamiento, provocar una fuga o producir una explosión.

Si el líquido de la pila entra en contacto con la piel o la ropa, lávelas a fondo con agua limpia.
- Si el líquido de la pila entra en contacto con los ojos, lávelos a fondo con agua limpia y acuda a un médico de inmediato.

Asegúrese de que la zona está bien ventilada cuando la unidad esté en funcionamiento junto con un aparato de combustión.
- Una ventilación inadecuada puede originar falta de oxígeno.

Coloque el disyuntor en OFF si oye truenos y hay posibilidad de que caigan rayos.
- La unidad puede resultar dañada si cae algún rayo.

Tras varias estaciones con el acondicionador de aire en funcionamiento, efectúe una inspección y el mantenimiento además de la limpieza habitual.
- Si hay polvo o suciedad en la unidad se puede producir un olor desagradable, contribuir al crecimiento de hongos, como el moho, o bien bloquear el conducto de drenaje, lo que hace que gotee agua de la unidad interior. Consulte con su distribuidor sobre la inspección y el mantenimiento, puesto que exigen conocimientos y capacidades especializadas.

No utilice los mandos con las manos mojadas.
- Podría producirse una descarga eléctrica.

No limpie el acondicionador de aire con agua ni coloque sobre él un objeto que contenga agua, como un florero.
- Podría causar fuego o una descarga eléctrica.

No se suba a la unidad exterior ni coloque ningún objeto encima.
- Si se cayera usted o el objeto, podría haber daños.

! IMPORTANTE

Los filtros sucios pueden provocar condensación en el acondicionador de aire que contribuye a la formación de hongos, como el moho. Por lo tanto, es recomendable limpiar los filtros cada 2 semanas.

Para la instalación

⚠ ATENCIÓN

Pida a su distribuidor que instale el aire acondicionado.
- No debe instalarlo el usuario, puesto que requiere conocimientos y capacidades especializadas. Si no se instala correctamente, puede provocar fugas, fuego o descargas eléctricas.

Dedique una toma de alimentación en exclusiva al acondicionador de aire.
- Si no se utiliza una toma de alimentación en exclusiva, pueden producirse sobrecalentamiento o fuego.

No instale la unidad donde pueda haber fugas de gas inflamable.
- Si hay una fuga de gas y éste se acumula cerca de la unidad, podría producirse una explosión.

Conecte la unidad a una toma a tierra.
- No conecte el cable de tierra a una tubería de gas, tubería de agua, pararrayos o cable de tierra de un teléfono. Si no, podría producirse una descarga eléctrica.

⚠ CUIDADO

Instale un disyuntor de pérdidas de tierra en función del lugar de instalación del aire acondicionado (por ejemplo, áreas muy húmedas).
- Si no instala el disyuntor de pérdidas de tierra, podrían producirse descargas eléctricas.

Asegúrese de que se drena correctamente el agua de drenaje.
- Si el conducto de drenaje no es correcto, el agua podría caer desde la unidad interior/exterior, causando humedad y daños en el mobiliario.

Si se produce una condición anómala
Pare de inmediato el acondicionador de aire y consulte a su distribuidor.

NOMBRE DE LAS PARTES

Unidad interior

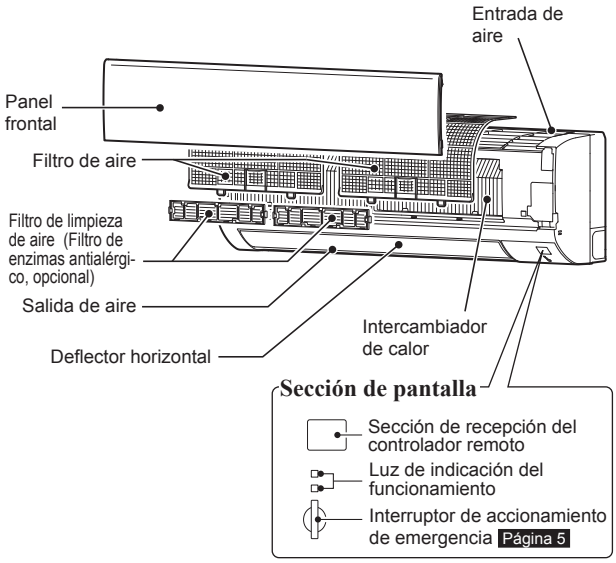

Unidad exterior

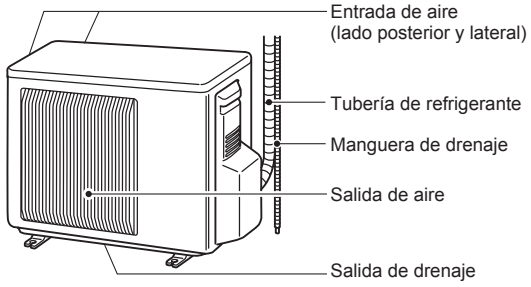

La apariencia de las unidades exteriores puede ser diferente.

Controlador remoto

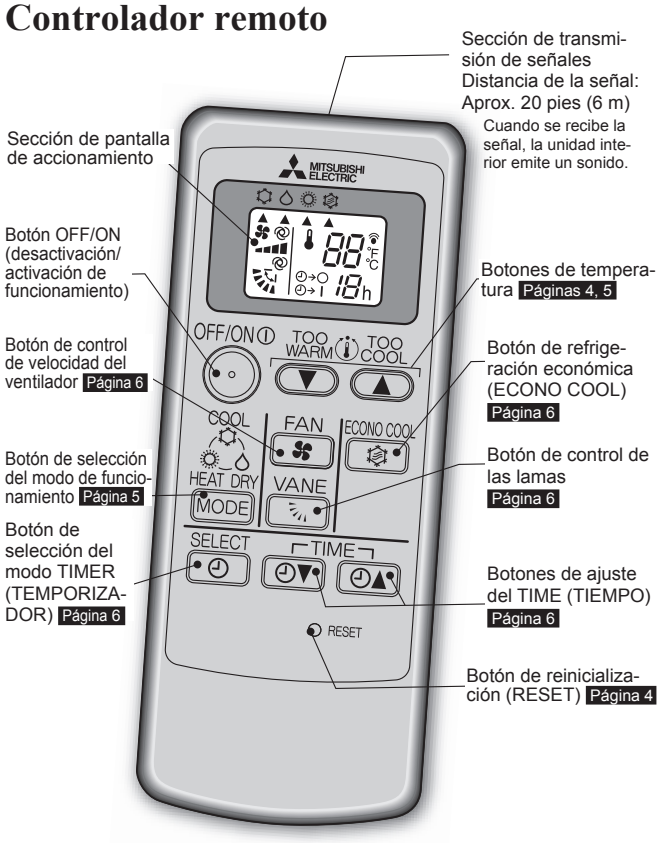

Use únicamente el controlador remoto suministrado con la unidad.
No use otro controlador remoto.
Si dos o más unidades interiores están instaladas cerca unas de otras, puede que la unidad que no se pretendía activar, responda al controlador remoto.

PREPARACIÓN ANTES DE LA PUESTA EN MARCHA

Antes de la puesta en marcha: inserte el enchufe de alimentación en la toma de corriente y/o encienda el disyuntor.

Instalación de las pilas del controlador remoto

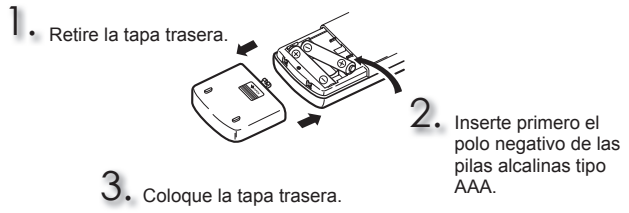

- Asegúrese de que la polaridad de las pilas es la correcta.
- No utilice pilas de manganeso o pilas con fugas. El controlador remoto podría funcionar inadecuadamente.
- No utilice pilas recargables.
- Sustituya todas las pilas por otras nuevas de la misma clase.
- Las pilas pueden durar 1 año aproximadamente. Ahora bien, las pilas caducadas pueden durar menos.

4. Pulse RESET.

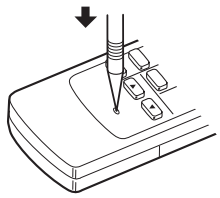

- Pulse RESET (reiniciar) suavemente utilizando un objeto en punta.
  Si no se pulsa el botón de reinicialización (RESET), el controlador remoto no funcionará correctamente.

Cambio de unidades de temperatura (°F→°C)

La unidad esta configurada por defecto con °F.

1. Pulse RESET (reiniciar) con los botones de temperatura pulsados.

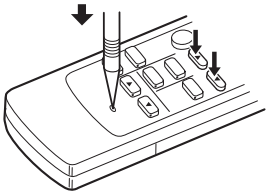

- Pulse RESET (reiniciar) suavemente utilizando un objeto en punta.
- Para cambiar la unidad de temperatura de °C a °F, pulse RESET.

SELECCIÓN DE MODOS DE FUNCIONAMIENTO

1 Pulse OFF/ON para que se ponga en funcionamiento.

2 Pulse MODE para seleccionar el modo de funcionamiento. El modo cambia con cada pulsación de la manera siguiente:

(REFRIGERACIÓN)
↓
(DESHUMIDIFICACIÓN)
↓
(VENTILADOR)

3 Pulse TOO COOL o TOO WARM para ajustar la temperatura. Cada pulsación eleva o disminuye la temperatura en 1°F (1°C).

Pulse OFF/ON para apagarlo.

- Cuando vuelva a encenderlo, se activará la misma configuración seleccionada si pulsa OFF/ON.

Luz de indicación de funcionamiento

La luz de indicación de funcionamiento muestra el estado de funcionamiento de la unidad.

Indicación	Estado de funcionamiento	Temperatura ambiente
☀ ☀	La unidad está en funcionamiento para alcanzar la temperatura fijada	Aproximadamente 4°F (2°C) o más de diferencia con la temperatura fijada
☀ ○	La temperatura ambiente se acerca a la temperatura fijada	Aproximadamente de 2 a 4°F (1 a 2°C) de diferencia con la temperatura fijada

☀ Iluminado ○ No iluminado

Modo de REFRIGERACIÓN

Disfrute de aire frío a la temperatura que desee.

Nota:

No ponga en funcionamiento el modo de REFRIGERACIÓN con temperaturas muy bajas en el exterior (inferior a 14°F [-10°C]). El agua condensada en la unidad puede gotear y humedecer o dañar el mobiliario, etc.

Modo de DESHUMIDIFICACIÓN

Deshumedezca su habitación. Puede refrigerarla ligeramente.
La temperatura no se puede ajustar mientras el aparato está en el modo de DESHUMIDIFICACIÓN.

Modo de CALEFACCIÓN

Disfrute de aire cálido a la temperatura que desee.

Funcionamiento de emergencia

Si no se puede utilizar el controlador remoto...

Se puede activar el funcionamiento de emergencia pulsando el interruptor de accionamiento de emergencia (E.O. SW) en la unidad interior.

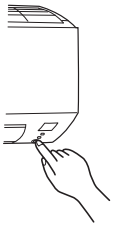

Cada vez que se pulsa el interruptor de accionamiento de emergencia (E.O. SW), el funcionamiento cambia en el orden siguiente:

Luz de indicación de funcionamiento

☀ ○ REFRIGERACIÓN de emergencia
↓
○ ○ CALEFACCIÓN de emergencia
↓
○ ○ Parada

Temperatura fijada: 75°F (24°C)
Velocidad del ventilador: media
Deflector horizontal: auto

Nota:

Los primeros 30 minutos de funcionamiento son de prueba. El control de temperatura no funciona y la velocidad del ventilador está fijada en “Alta”.

Función de reinicio automático

En caso de que se produzca un corte en el suministro eléctrico o se apague la unidad mientras esté funcionando, la “Función de reinicio automático” se activará automáticamente en el mismo modo seleccionado con el controlador remoto antes de que se interrumpiese el funcionamiento. Cuando está configurado el temporizador, los ajustes se anulan y la unidad empieza a funcionar al volver a encenderla.

Si no desea utilizar esta función, póngase en contacto con el servicio técnico ya que tendrá que modificar los ajustes de la unidad.

VELOCIDAD DEL VENTILADOR Y AJUSTE DE LA DIRECCIÓN DEL AIRE

FAN

Pulse para seleccionar la velocidad del ventilador. La velocidad del ventilador cambia con cada pulsación en el orden siguiente:

(AUTO) → (Baja) → (Media) → (Alta) → (Muy alta)

- Al configurar la unidad interior en AUTO, se escuchan dos pitidos cortos.

VANE

Pulse para seleccionar la dirección del aire. La dirección del aire cambia con cada pulsación en el orden siguiente:

(AUTO) → (1) → (2) → (3) → (4) → (5) → (OSCILACIÓN)

- Al configurar la unidad interior en AUTO, se escuchan dos pitidos cortos.

Dirección del flujo de aire

(AUTO).....El deflector se ajusta en la dirección de flujo de aire que ofrece un mayor rendimiento. REFRIGERACIÓN/DESHUMIDIFICACIÓN: posición horizontal. CALEFACCIÓN:posición (4).

(Manual).....Para un mejor rendimiento del acondicionador de aire, seleccione la posición superior para REFRIGERACIÓN/DESHUMIDIFICACIÓN, y la posición inferior para CALEFACCIÓN. Si se selecciona la posición (4) o (5) durante el modo de REFRIGERACIÓN/DESHUMIDIFICACIÓN, el deflector se desplaza automáticamente a la posición hacia arriba pasado un período de 30 minutos a 1 hora para evitar que gotee el agua de condensación.

(Oscilación).....El deflector se desplaza hacia arriba y hacia abajo de forma intermitente.

■ **Para cambiar la dirección del flujo de aire.**
Desplace el deflector vertical manual antes de que empiece a funcionar el acondicionador.

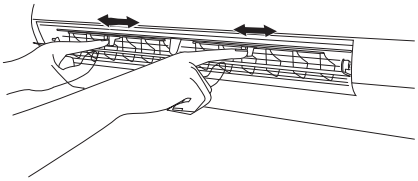

FUNCIÓN DE REFRIGERACIÓN ECONÓMICA (ECONO COOL)

ECONO COOL

Pulse durante el modo REFRIGERACIÓN página 5 para iniciar el funcionamiento de refrigeración económica (ECONO COOL).
La unidad realiza la operación de oscilación verticalmente en varios ciclos según la temperatura del flujo de aire. La temperatura fijada sube automáticamente 4°F (2°C).

ECONO COOL

Pulse otra vez para cancelar el funcionamiento de refrigeración económica (ECONO COOL).

- El funcionamiento de DESCONEXIÓN AUTOMÁTICA (ECONO COOL) también se puede cancelar pulsando el botón de DEFLECTOR (VANE).

¿En qué consiste la función de "refrigeración económica (ECONO COOL)"?

Si la dirección del aire cambia cada cierto tiempo (vaivén del aire), el ambiente se refresca más que si la dirección se mantiene siempre fija. Así pues, aunque la temperatura establecida aumente automáticamente en 4°F (2°C), puede utilizar esta función cuando el aparato esté en modo de refrigeración y así sentirse cómodo. Además, podrá ahorrar energía.

FUNCIONAMIENTO DEL TEMPORIZADOR (ACTIVACIÓN/DESACTIVACIÓN DEL TEMPORIZADOR)

1 SELECT

Pulse durante el funcionamiento para ajustar el temporizador. El modo del temporizador cambia con cada pulsación de la manera siguiente:

(DESACTIVACIÓN DEL TEMPORIZADOR) → (ACTIVACIÓN DEL TEMPORIZADOR) → TIMER RELEASE (DESACTIVACIÓN DEL TEMPORIZADOR)

2 TIME

Pulse para ajustar la hora del temporizador.
Con cada pulsación la hora establecida aumenta o disminuye en 1 hora.

SELECT

Pulse hasta que "TIMER RELEASE" (DESACTIVACIÓN DEL TEMPORIZADOR) esté seleccionado para desactivar el temporizador.

Note:

- Los temporizadores de ACTIVACIÓN y DESACTIVACIÓN no pueden usarse simultáneamente.
- Si se produce un corte en el suministro eléctrico mientras está configurado el temporizador en ACTIVACIÓN/DESACTIVACIÓN, consulte la página 5 "Función de reinicio automático".

Limpieza

Instrucciones:

- Durante la limpieza, apague el disyuntor o desenchúfelo de la toma de corriente.
- Tenga cuidado de no tocar las partes metálicas con las manos.
- No utilice bencina, polvo de pulimentación ni insecticida.
- Use sólo detergentes suaves diluidos.
- No exponga directamente al sol, al calor o a las llamas ninguna pieza con el fin de secarla.
- No use agua con temperatura superior a 120°F (50°C).

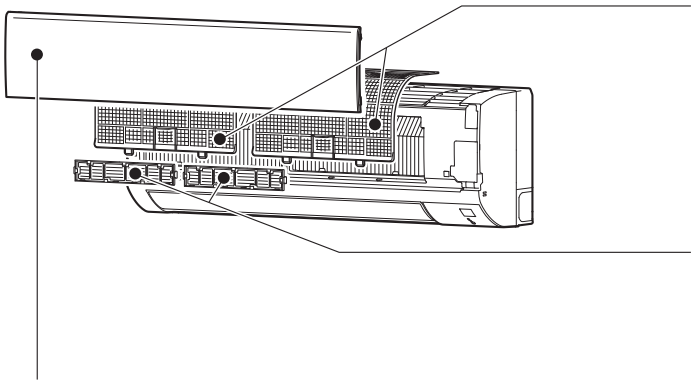

Panel frontal

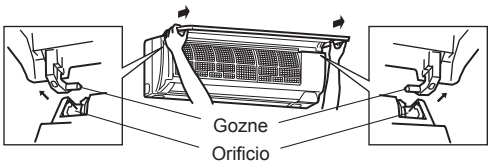

1. Suba el panel frontal hasta que oiga un “clic”.
2. Sujete los goznes y tire de él para extraerlo, como se muestra en la ilustración anterior.
   - Pásele un paño suave seco o aclárelo con agua.
   - No lo empape en agua más de dos horas.
   - Séquelo bien en la sombra.
3. Instale el panel frontal siguiendo las instrucciones de extracción en orden inverso. Cierre el panel frontal de forma segura y pulse las posiciones que indican las flechas.

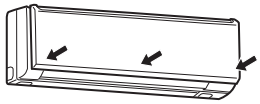

Filtro de aire

- **Límpielo cada 2 semanas**
- Elimine la suciedad con un aspirador o enjuáguelo con agua.
- Después de limpiarlo con agua, déjelo secar completamente a la sombra.

Filtro de limpieza de aire (Filtro de enzimas antialérgico, opcional)

Parte posterior del filtro de aire

Cada 3 meses:

- Elimine la suciedad con un aspirador.

Si la suciedad no se puede eliminar con un aspirador:

- Sumerja el filtro y su carcasa en agua emplada antes de enjuagarlos.
- Tras el lavado, séquelo bien a la sombra.

Cada año:

- Cambie el filtro de aire por uno nuevo para un mejor rendimiento.
- Número de las piezas MAC-408FT-E

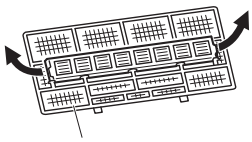

Tire para desacoplar del filtro de aire.

Importante

- **Limpie los filtros con regularidad para un mejor rendimiento y para reducir el consumo de electricidad.**
- **Los filtros sucios pueden provocar condensación en el acondicionador de aire que contribuye a la formación de hongos, como el moho. Por lo tanto, es recomendable limpiar los filtros cada 2 semanas.**

SI CREE QUE HA OCURRIDO ALGÚN PROBLEMA

Si después de comprobar estas cuestiones el acondicionador de aire sigue sin funcionar bien, póngase en contacto con su distribuidor.

Síntoma	Explicación y puntos de comprobación
Unidad interior	
La unidad no puede ponerse en funcionamiento.	• ¿Está activado el disyuntor? • ¿Está puesto el enchufe de la alimentación? • ¿Está configurada la activación del temporizador? Página 6
Todas las luces de los indicadores de la unidad interior parpadean.	• ¿Los deflectores horizontales están instalados correctamente?
El deflector horizontal no se mueve.	• ¿Está correctamente instalado el deflector horizontal? • ¿Está deformado el protector del ventilador?
Cuando se vuelve a poner en marcha, la unidad tarda unos 3 minutos en funcionar.	• Se trata de una instrucción del microprocesador para proteger la unidad. Espere.
El vapor se descarga a través de la salida de aire de la unidad interior.	• El aire refrigerado de la unidad enfría rápidamente la humedad del interior de la habitación y la convierte en vapor.
La operación de oscilación del DEFLECTOR HORIZONTAL se suspende durante un tiempo y, a continuación, se reanuda.	• Es para que la operación de oscilación del DEFLECTOR HORIZONTAL se realice con normalidad.
La dirección del flujo de aire cambia en pleno funcionamiento. La dirección del deflector horizontal no puede ajustarse con el controlador remoto.	• Cuando el aire acondicionado sigue funcionando en los modos REFRIGERACIÓN o DESHUMIDIFICACIÓN, después de llevar entre 30 minutos y 1 hora expulsando el aire hacia abajo, la dirección del flujo de aire se ajusta directamente en la posición hacia arriba para evitar que el agua condensada gotee. • En el modo de calefacción, si la temperatura de la corriente de aire es demasiado baja o se está eliminando la escarcha, el deflector horizontal se ajusta automáticamente en la posición horizontal.
El funcionamiento se detiene durante unos 10 minutos en modo calefacción.	• Se está desescarchando la unidad exterior. Espere hasta que acabe el proceso, que dura unos 10 minutos. (La escarcha se forma cuando al temperatura exterior es demasiado baja y la humedad demasiado alta.)
La unidad se pone en marcha por sí misma al conectar la alimentación principal, aunque no haya recibido la señal del controlador remoto.	• Estos modelos están equipados con la función de reinicio automático. Cuando se desconecta la alimentación principal sin detener la unidad mediante el controlador remoto y se vuelve a encender, la unidad se pone en marcha automáticamente en el mismo modo seleccionado con el controlador remoto justo antes de que se desconectara la alimentación principal. Consulte “Función de reinicio automático”. Página 5
La unidad interior se decolora con el tiempo.	• Aunque, debido a agentes como la luz ultravioleta y la temperatura, el plástico se vuelva amarillo, esto no tendrá ningún efecto en las funciones del producto.
Unidad exterior	
El ventilador de la unidad exterior no gira aunque el compresor está funcionando. Aunque el ventilador empiece a girar, se para en seguida.	• Cuando la temperatura exterior es baja durante la operación de refrigeración, el ventilador funciona intermitentemente para mantener suficiente capacidad de enfriamiento.
En la unidad exterior hay una fuga de agua.	• Durante la REFRIGERACIÓN o la DESHUMIDIFICACIÓN, el enfriamiento de los tubos y de las conexiones de los tubos hace que se condense el agua. • En el modo de calefacción, el agua se condensa en el intercambiador de calor y empieza a gotear. • En el modo de calefacción, la función de desescarchado derrite el hielo adherido a la unidad exterior y el agua empieza a gotear.
Sale humo blanco de la unidad exterior.	• En el modo de calefacción, el vapor que se genera debido al funcionamiento de desescarchado tiene el aspecto de humo blanco.

Síntoma	Explicación y puntos de comprobación
Controlador remoto	
La pantalla del controlador remoto no aparece o se oscurece. La unidad interior no responde a la señal del controlador remoto.	• ¿Están agotadas las pilas? Página 4 • ¿Es correcta la polaridad (+, -) de las pilas? Página 4 • ¿Se ha pulsado algún botón del controlador remoto de otros aparatos eléctricos?
No refrigera	
La habitación no se refrigera lo suficiente.	• ¿Es correcto el ajuste de la temperatura? Página 5 • ¿Es adecuado el ajuste del ventilador? Cambie la velocidad del ventilador a Alta o Muy Alta. Página 6 • ¿Están limpios los filtros? Página 7 • ¿Están limpios el ventilador o el intercambiador de calor de la unidad interior? • ¿Hay algún obstáculo que bloquee la entrada o salida de aire de las unidades interior o exterior? • ¿Se ha abierto una ventana o puerta? • Podría tardar cierto tiempo en alcanzar la temperatura establecida o podría no alcanzarse dependiendo del tamaño de la habitación, la temperatura ambiente y similares.
La habitación no se refrigera lo suficiente.	• Cuando se utiliza un ventilador de aire o una cocina de gas en la habitación, aumenta la carga de refrigeración, con lo cual el efecto de refrigeración resulta insuficiente. • Cuando la temperatura del aire exterior es alta, el efecto de refrigeración puede resultar insuficiente.
La habitación no se calienta lo suficiente.	• Cuando la temperatura de aire exterior es baja, el efecto de calentamiento puede resultar insuficiente.
Durante el funcionamiento en modo de calefacción, el aire no circula rápidamente.	• Espere hasta que la unidad esté lista para expulsar aire caliente.
Flujo de aire	
El aire de la unidad interior tiene un olor raro.	• ¿Están limpios los filtros? Página 7 • ¿Están limpios el ventilador o el intercambiador de calor de la unidad interior? • La unidad puede absorber el olor adherido a las paredes, alfombras, muebles, prendas, etc. y expulsarlo junto con el aire.
Sonido	
Se oye un ruido de rotura.	• Se trata de un sonido provocado por la dilatación/contracción del panel frontal, etc. a causa de los cambios de temperatura.
Se oye un ruido de “burbujeo”.	• Este ruido se oye cuando, al encenderse la campana o el ventilador, la manguera de drenaje absorbe aire del exterior y el agua que fluye por la manguera sale expulsada. Este ruido también se oye cuando hace mucho viento y entra aire en la manguera de drenaje.
Se escucha un sonido mecánico en la unidad interior.	• Corresponde al sonido de encendido/apagado del ventilador o del compresor.
Se oye correr agua.	• Se trata del ruido del refrigerante o del agua condensada que fluye por la unidad.
A veces se oye un silbido.	• Se trata del ruido que hace el refrigerante al cambiar la dirección de la circulación en el interior de la unidad.

En los casos siguientes pare el equipo y póngase en contacto con su distribuidor.

- Cuando cae o gotea agua de la unidad interior.
- Cuando la luz de indicación de funcionamiento superior parpadea.
- Cuando el disyuntor se desconecta con frecuencia.
- Es posible que la señal del controlador remoto no se reciba en habitaciones en las que se utilicen fluorescentes de accionamiento electrónico (de tipo inversor, etc.).
- El funcionamiento del acondicionador de aire interfiere con la capacidad de recepción del televisor o la radio. Puede ser necesario conectar el receptor afectado a un amplificador.
- Si se oye un ruido anómalo.
- Si se produce una fuga de refrigerante.

CUANDO EL ACONDICIONADOR DE AIRE NO SE VAYA A UTILIZAR DURANTE MUCHO TIEMPO

1 Ajuste a la máxima temperatura en el modo manual de REFRIGERACIÓN, y déjelo en funcionamiento durante 3 a 4 horas. Página 5
- Esto hace que se seque el interior de la unidad.
- La humedad condensada en el aparato de aire acondicionado puede contribuir a la formación y expansión de hongos, como el moho.

2 Pulse OFF/ON ① para que se detenga.

3 Desconecte el disyuntor o desconecte el enchufe de la alimentación.

4 Quite todas las pilas del controlador remoto.

Al volver a usar el acondicionador de aire:

1 Limpie el filtro del aire. Página 7

2 Compruebe que no estén bloqueadas las entradas y salidas de aire de las unidades interior/exterior.

3 Compruebe que el cable de tierra esté conectado correctamente.

4 Consulte la sección “PREPARACIÓN ANTES DE LA PUESTA EN MARCHA” y siga las instrucciones. Página 4

LUGAR DE INSTALACIÓN Y TRABAJO ELÉCTRICO

Lugar de instalación

Procure no instalar el acondicionador de aire en los siguientes lugares.
- Donde haya demasiado aceite para maquinaria.
- En ambientes salobres, como las zonas costeras.
- Donde haya gas sulfúrico, como en zonas de baños termales, alcantarillas o aguas residuales.
- Donde se haya derramado aceite o haya mucho humo aceitoso en el ambiente. (como en áreas donde se cocina o en fábricas, ya que las partes de plástico podrían alterarse o dañarse en estos lugares).
- Donde existe equipo inalámbrico o de alta frecuencia.
- Donde el aire de la salida de aire de la unidad exterior esté bloqueado.
- Donde el sonido del funcionamiento o el del aire de la unidad exterior moleste a los vecinos.
- Para el montaje de la unidad interior, se recomienda una altura de 5,9 pies a 7,5 pies (de 1,8 m a 2,3 m). Si fuera imposible, consulte a su distribuidor.

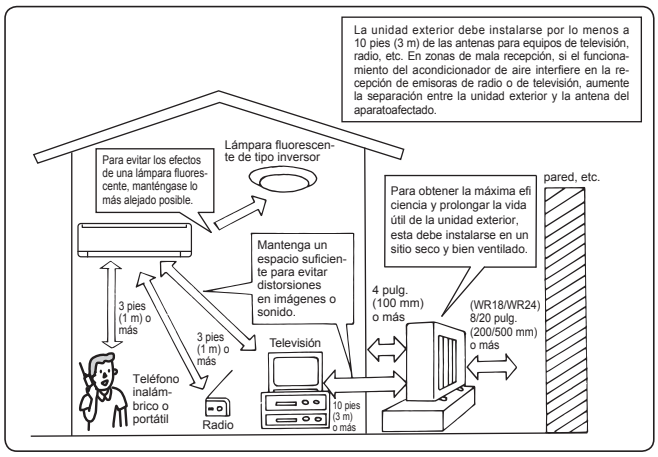

Instalación eléctrica

- Procure que el acondicionador de aire disponga de un circuito de alimentación exclusivo.
- Procure que la capacidad del disyuntor sea la adecuada.

Si tiene alguna pregunta, consulte a su distribuidor.

ESPECIFICACIONES

Intervalo garantizado de funcionamiento

		Interior	Exterior
Refrigeración	Margen superior	90°F (32,2°C) DB	115°F (46,1°C) DB
		73°F (22,8°C) WB	—
	Margen inferior	67°F (19,4°C) DB	32°F (0°C) DB
		57°F (13,9°C) WB	—
Calefacción	Margen superior	80°F (26,7°C) DB	75°F (23,9°C) DB
		—	65°F (18,3°C) WB
	Margen inferior	70°F (21,1°C) DB	5°F (-15°C) DB
		—	4°F (-15,6°C) WB

DB : Temperatura seca
WB: Temperatura húmeda

Nota:

1. El valor del intervalo garantizado de funcionamiento es para la aplicación correspondiente al sistema 1:1.
2. Si la temperatura exterior se encuentra por debajo del margen inferior del intervalo garantizado de funcionamiento, es posible que la unidad exterior detenga el funcionamiento hasta que la temperatura exterior supere el margen inferior.

TABLE DES MATIERES

■ CONSIGNES DE SECURITE 1
■ NOMENCLATURE 3
■ PREPARATIF D'UTILISATION 4
■ SELECTION DES MODES DE FONCTIONNEMENT 5
■ REGLAGE DE LA VITESSE DU VENTILATEUR ET DE LA DIRECTION DU FLUX D'AIR 6
■ FONCTIONNEMENT EN MODE ECONO COOL 6
■ FONCTIONNEMENT DE LA MINUTERIE (MARCHE/ARRET) 6
■ NETTOYAGE 7
■ EN PRESENCE D'UNE PANNE POTENTIELLE 8
■ SI LE CLIMATISEUR DOIT RESTER LONGTEMPS INUTILISE 9
■ LIEU D'INSTALLATION ET TRAVAUX ELECTRIQUES 9
■ FICHE TECHNIQUE 9

CONSIGNES DE SECURITE

- Avant toute utilisation, veuillez lire les "Consignes de sécurité" car cet appareil contient des pièces rotatives ou autres pouvant entraîner des risques d'électrocution.
- Les consignes contenues dans cette section sont importantes pour la sécurité et doivent donc impérativement être respectées.
- Après avoir lu cette notice, conservez-la avec le manuel d'installation à portée de main pour pouvoir la consulter aisément.
- Veillez à recevoir une carte de garantie de votre revendeur et vérifiez que la date d'achat et le nom du magasin, etc. sont saisis correctement.

Symboles et leur signification

⚠ AVERTISSEMENT: toute manipulation incorrecte peut avoir des conséquences graves, provoquer des blessures corporelles voire la mort de l'utilisateur.

⚠ PRECAUTION: toute manipulation incorrecte peut avoir des conséquences graves selon les circonstances.

Signification des symboles utilisés dans ce manuel

⃠ : à éviter absolument.

: suivre rigoureusement les instructions.

: ne jamais insérer le doigt ou un objet long, etc.

: ne jamais monter sur l'unité interne/externe et ne rien poser dessus.

: risque d'électrocution ! Attention !

: veiller à débrancher la fiche d'alimentation électrique de la prise secteur.

: couper l'alimentation au préalable.

⚠ AVERTISSEMENT

Ne pas utiliser de raccord intermédiaire ou de rallonge pour brancher le cordon d'alimentation et ne pas brancher plusieurs appareils à une même prise secteur.
- Ceci pourrait provoquer une surchauffe de l'appareil, un incendie ou un risque d'électrocution.

Nettoyer la fiche d'alimentation électrique et l'insérer prudemment dans la prise secteur.
- Une fiche d'alimentation électrique encrassée peut entraîner un risque d'incendie ou d'électrocution.

Ne pas enrouler, tendre de façon excessive, modifier ou chauffer le cordon d'alimentation, et ne rien poser dessus.
- Ceci pourrait provoquer un risque d'incendie ou d'électrocution.

Ne pas enclencher/couper le disjoncteur ou débrancher/brancher la fiche d'alimentation électrique pendant le fonctionnement de l'appareil.
- Des étincelles pourraient se produire et provoquer un risque d'incendie.
- Toujours couper le disjoncteur ou débrancher la fiche d'alimentation électrique suite à l'arrêt de l'unité interne avec la télécommande.

Il est déconseillé à toute personne de s'exposer au flux d'air froid pendant une période prolongée.
- Ceci pourrait entraîner des problèmes de santé.

L'utilisateur ne doit en aucun cas installer, déplacer, démonter, modifier ou tenter de réparer le climatiseur.
- Toute manipulation incorrecte du climatiseur pourrait provoquer un risque d'incendie, d'électrocution, de blessure ou de fuite d'eau, etc. Contacter un revendeur.
- Si le cordon d'alimentation est endommagé, il doit être remplacé par le fabricant ou le service après-vente du fabricant pour éviter tout risque potentiel.

Lors de l'installation, du déplacement ou de l'entretien de l'appareil, veiller à ce qu'aucune substance autre que le réfrigérant spécifié (R410A) ne pénètre dans le circuit de réfrigération.
- La présence d'une substance étrangère, comme de l'air dans le circuit, peut provoquer une augmentation anormale de la pression et causer une explosion, voire des blessures.
- L'utilisation de réfrigérant autre que celui qui est spécifié pour le système provoquera une défaillance mécanique, un mauvais fonctionnement du système, ou une panne de l'appareil. Dans le pire des cas, la sécurité du produit pourrait être gravement mise en danger.

Cet appareil n'est pas conçu pour être utilisé par des personnes (y compris des enfants) présentant des capacités physiques, sensorielles ou mentales réduites, ou manquant d'expérience et de connaissances, à moins qu'elles ne soient supervisées ou aient reçu des instructions relatives à l'utilisation de l'appareil par une personne responsable de leur sécurité.

Les enfants doivent être surveillés de manière à ce qu'ils ne puissent pas jouer avec l'appareil.

Ne jamais insérer le doigt ou tout autre objet dans les entrées ou sorties d'air.
- La vitesse de rotation extrêmement rapide du ventilateur pendant le fonctionnement du climatiseur pourrait provoquer un accident.

En cas d'anomalie (odeur de brûlé, etc.), arrêter le climatiseur et débrancher la fiche d'alimentation électrique ou couper le disjoncteur.
- Si le climatiseur continue à fonctionner en présence d'une anomalie, une défaillance technique, un risque d'incendie ou d'électrocution ne sont pas à exclure. Dans ce cas, consulter un revendeur agréé.

Si la fonction de refroidissement ou de chauffage du climatiseur est inopérante, cela peut indiquer la présence d'une fuite de réfrigérant. Dans ce cas, consulter un revendeur agréé. Si la réparation consiste à recharger l'appareil en réfrigérant, demander conseil auprès d'un technicien responsable de l'entretien.
- Le réfrigérant contenu dans le climatiseur ne pose aucun problème de sécurité. En règle générale, aucune fuite ne doit se produire. Cependant, si le réfrigérant fuit et entre en contact avec la partie chauffante d'un appareil de chauffage à ventilation, d'un chauffage d'appoint, d'une cuisinière, etc., des substances toxiques se produiront.

L'utilisateur ne doit jamais procéder au nettoyage intérieur de l'unité interne. Si vous pensez que la partie intérieure de l'unité doit être nettoyée, veuillez contacter votre revendeur.
- L'utilisation d'un détergent inapproprié pourrait endommager les surfaces intérieures en plastique de l'unité et provoquer des fuites d'eau. Tout contact entre le détergent et les pièces électriques ou le moteur pourrait entraîner un dysfonctionnement, l'émission de fumées, voire un incendie.

CONSIGNES DE SECURITE

⚠ PRECAUTION

Cet appareil est conçu pour être utilisé par des utilisateurs experts ou spécialement formés dans des ateliers, dans l'industrie légère ou des exploitations agricoles, ou pour une utilisation commerciale par des non-spécialistes.

Ne pas toucher à l'entrée d'air ou aux ailettes en aluminium de l'unité interne/externe.
- Risque de blessures.

Ne vaporiser ni insecticide ni substance inflammable sur l'appareil.
- Ceci pourrait provoquer un incendie ou une déformation de l'appareil.

Ne pas exposer un animal domestique ou une plante d'intérieur directement sous le courant d'air pulsé.
- Le bien-être des animaux et des plantes pourrait en être affecté.

Ne placer ni appareil électrique ni meuble sous l'unité interne/externe.
- De l'eau pourrait s'écouler de l'appareil et les endommager ou provoquer une panne de leur système.

Ne jamais laisser le climatiseur posé sur un support endommagé.
- Il pourrait tomber et provoquer un accident.

Veiller à ne pas monter sur une surface instable pour allumer ou nettoyer le climatiseur.
- Risque de chute et de blessures.

Ne jamais tirer sur le cordon d'alimentation.
- Le fil central du cordon d'alimentation pourrait se rompre et provoquer un incendie.

Ne jamais recharger ou tenter d'ouvrir les piles et ne pas les jeter au feu.
- Les piles pourraient fuir et présenter un risque d'incendie ou d'explosion.

Ne pas faire fonctionner le climatiseur pendant plus de 4 heures avec un taux d'humidité important (80% HR ou plus), et/ou lorsqu'une porte ou une fenêtre est ouverte.
- Ceci peut provoquer de la condensation à l'intérieur du climatiseur, qui risque de s'écouler et de mouiller ou d'endommager le mobilier.
- La présence d'humidité dans la climatisation peut contribuer à la croissance de certains champignons tels que la moisissure.

Ne pas utiliser le climatiseur pour conserver des aliments, élever des animaux, faire pousser des plantes, ranger des outils de précision ou des objets d'art.
- Leur qualité pourrait s'en ressentir, et le bien-être des animaux et des plantes pourrait en être affecté.

Ne pas exposer des appareils à combustion directement sous la sortie d'air pulsé.
- Une combustion imparfaite pourrait en résulter.

Ne mettez jamais des piles dans la bouche pour quelque raison que ce soit pour éviter de les avaler par accident.
- Le fait d'ingérer des piles peut entraîner un étouffement et/ou un empoisonnement.

Avant de procéder au nettoyage du climatiseur, le mettre hors tension et débrancher la fiche d'alimentation électrique ou couper le disjoncteur.
- La vitesse de rotation extrêmement rapide du ventilateur pendant le fonctionnement du climatiseur pourrait provoquer un accident.

Si le climatiseur doit rester inutilisé pendant une période prolongée, débrancher la fiche d'alimentation électrique ou couper le disjoncteur.
- Il pourrait s'encrasser et présenter un risque d'incendie ou d'électrocution.

Remplacer les piles de la télécommande par des piles neuves du même type.
- Ne jamais mélanger piles usagées et piles neuves ; ceci pourrait provoquer une surchauffe, une fuite ou une explosion.

Si du liquide provenant des piles entre en contact avec la peau ou les vêtements, les rincer abondamment à l'eau claire.
- Si du liquide alcalin entre en contact avec les yeux, les rincer abondamment à l'eau claire et contacter d'urgence un médecin.

Si le climatiseur est utilisé conjointement avec un appareil à combustion, veiller à ce que la pièce soit parfaitement ventilée.
- Une ventilation insuffisante pourrait provoquer un manque d'oxygène dans la pièce.

Couper le disjoncteur par temps d'orage.
- La foudre pourrait endommager le climatiseur.

Si le climatiseur a été utilisé pendant plusieurs saisons consécutives, procéder à une inspection et à un entretien rigoureux en plus du nettoyage normal.
- Une accumulation de saletés ou de poussière à l'intérieur du climatiseur peut être à l'origine d'une odeur désagréable, contribuer au développement de moisissures ou bloquer l'écoulement des condensats et provoquer une fuite d'eau de l'unité interne. Consulter un revendeur agréé pour procéder à une inspection et des travaux d'entretien nécessitant l'intervention de personnel qualifié et compétent.

Ne pas actionner les commandes du climatiseur avec les mains mouillées.
- Risque d'électrocution !

Ne pas nettoyer le climatiseur avec de l'eau et ne placer ni vase ni verre d'eau dessus.
- Ceci pourrait provoquer un risque d'incendie ou d'électrocution.

Ne jamais marcher sur l'unité externe et ne rien poser dessus.
- Risque de chute et de blessures.

! IMPORTANT

Des filtres encrassés peuvent provoquer de la condensation dans le climatiseur, ce qui contribuera à la croissance de certains champignons tels que la moisissure. Il est donc recommandé de nettoyer les filtres à air toutes les 2 semaines.

A propos de l'installation

⚠ AVERTISSEMENT

Consulter un revendeur agréé pour qu'il procède à l'installation du climatiseur.
- L'utilisateur ne doit en aucun cas tenter d'installer le climatiseur lui-même ; seul du personnel qualifié et compétent est en mesure de le faire. Toute installation incorrecte du climatiseur pourrait être à l'origine de fuites d'eau et provoquer un risque d'incendie ou d'électrocution.

Prévoir un circuit réservé à l'alimentation du climatiseur.
- Dans le cas contraire, un risque de surchauffe ou d'incendie n'est pas à exclure.

Ne pas installer l'appareil dans un endroit susceptible d'être exposé à des fuites de gaz inflammable.
- L'accumulation de gaz autour de l'appareil entraîne des risques d'explosion.

Raccorder correctement le climatiseur à la terre.
- Ne jamais raccorder le câble de terre à un tuyau de gaz, une évacuation d'eau, un paratonnerre ou un câble téléphonique de mise à la terre. Une mise à la terre incorrecte pourrait provoquer un risque d'électrocution.

⚠ PRECAUTION

Installer un disjoncteur de fuites à la terre selon l'endroit où le climatiseur sera monté (pièce humide par ex.).
- L'absence de disjoncteur de fuites à la terre peut entraîner un risque d'électrocution.

Veiller à ce que l'eau de vidange s'écoule correctement.
- Si l'écoulement des condensats est bouché, l'eau de vidange risque de s'écouler de l'unité interne/externe et d'endommager le mobilier.

En présence d'une situation anormale
Arrêter immédiatement le climatiseur et consulter un revendeur agréé.

NOMENCLATURE

Unité interne

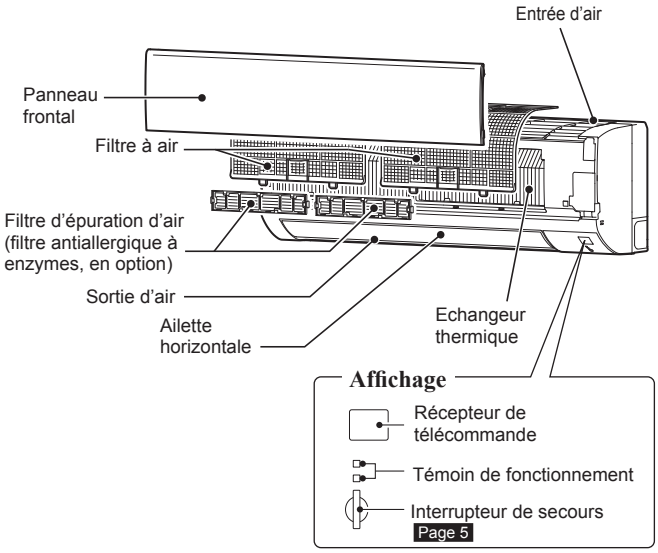

Unité externe

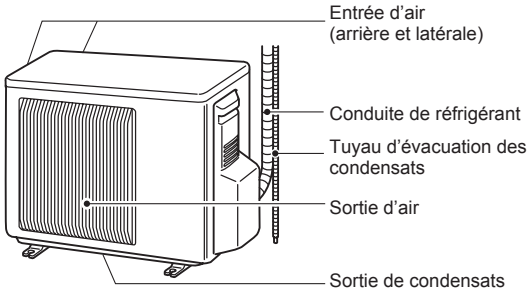

L'apparence des unités externes peut varier d'un modèle à l'autre.

Télécommande

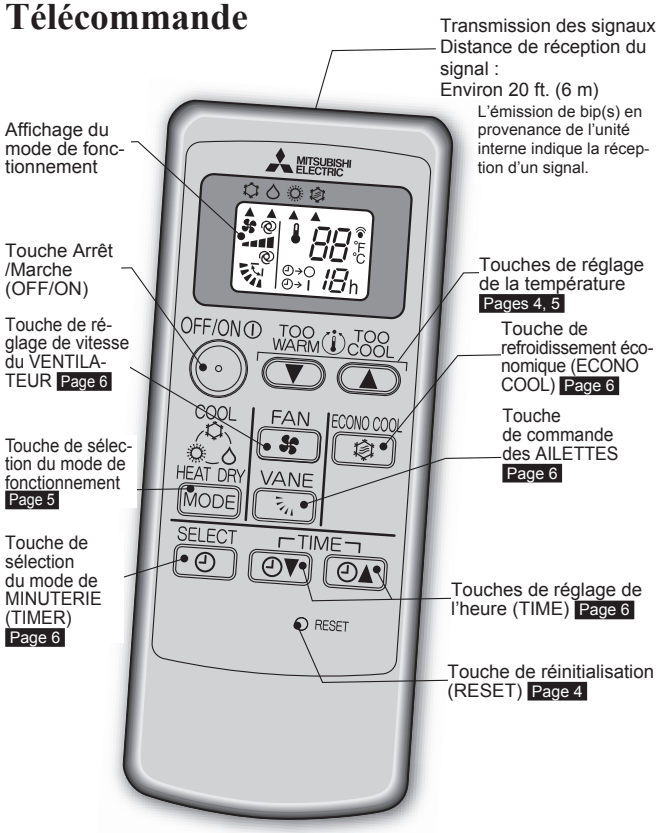

Utilisez uniquement la télécommande fournie avec le climatiseur.
N'en utilisez pas d'autres.
Si plusieurs unités internes sont installées côté à côte, il se peut que le signal envoyé à une unité interne par la télécommande soit exécuté par une autre unité interne.

PREPARATIF D'UTILISATION

Avant la mise en marche : Insérez la fiche d'alimentation électrique dans la prise secteur et/ou enclenchez le disjoncteur.

Insertion des piles dans la télécommande

1. Retirez le couvercle arrière.

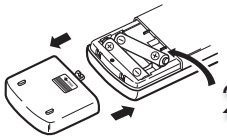

2. Insérez les piles alcalines AAA en plaçant d'abord le pôle négatif.

3. Installez le couvercle arrière.

- Veillez à respecter la polarité des piles.
- N'utilisez pas de piles au manganèse ou des piles qui présentent une fuite. Elles pourraient provoquer un dysfonctionnement de la télécommande.
- N'utilisez pas de piles rechargeables.
- Remplacez toutes les piles par des piles de même type.
- La durée de vie des piles est de 1 an environ. Cependant, les piles dont la date d'utilisation est dépassée durent moins longtemps.

4. Appuyez sur la touche RESET.

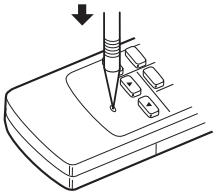

- Appuyez doucement sur RESET à l'aide d'un instrument fin.
  Si la touche RESET n'est pas enfoncée, la télécommande risque de ne pas fonctionner correctement.

Changement des unités de température (°F→°C)

L'unité prédéfinie est °F.

1. Appuyez sur RESET lorsque vous enfoncez les touches de température.

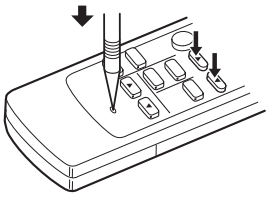

- Appuyez doucement sur RESET à l'aide d'un instrument fin.
- Pour changer l'unité de la température entre degrés Celsius (°C) et degrés Fahrenheit (°F), appuyez sur la touche RESET.

SELECTION DES MODES DE FONCTIONNEMENT

1 Appuyez sur la touche OFF/ON pour lancer le fonctionnement du climatiseur.

2 Appuyez sur la touche MODE pour sélectionner le mode de fonctionnement. Chaque nouvelle pression sur cette touche vous permet de passer d'un mode à l'autre dans l'ordre suivant :

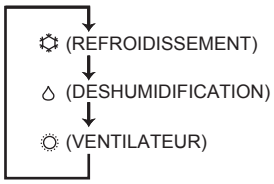

3 Appuyez sur les touches TOO COOL ou TOO WARM pour régler la température.
Chaque nouvelle pression sur ces touches vous permet d'augmenter ou de diminuer la température de 1°F (1°C).

Appuyez sur la touche OFF/ON pour arrêter le fonctionnement du climatiseur.

- Vous avez la possibilité de recouvrer les mêmes réglages lors de la prochaine utilisation du climatiseur en appuyant simplement sur OFF/ON.

Témoin de fonctionnement

Le témoin de fonctionnement indique l'état de fonctionnement du climatiseur.

Témoin	Etat de fonctionnement	Température de la pièce
☀ ☀	Le climatiseur fonctionne de façon à atteindre la température programmée	Environ 4°F (2°C) d'écart minimum avec la température programmée
☀ ○	La température de la pièce se rapproche de la température programmée	Environ 2 à 4°F (1 à 2°C) d'écart avec la température programmée

☀ Allumé ○ Éteint

Mode de REFROIDISSEMENT

Le confort de l'air frais à votre température.

Remarque :

Ne faites pas fonctionner le climatiseur en mode de REFROIDISSEMENT lorsque les températures extérieures sont extrêmement basses. (inférieure à 14°F [-10°C]). L'eau de condensation présente à l'intérieur duclimatiseur risque de s'écouler et d'endommager le mobilier, etc.

Mode de DESHUMIDIFICATION

Eliminez l'humidité de votre pièce. Il se peut que la pièce refroidisse légèrement.
Il n'est pas possible de régler la température en mode de DESHUMIDIFICATION.

Mode de CHAUFFAGE

Le confort de l'air ambiant à votre température.

Fonctionnement d'urgence

Lorsqu'il est impossible d'utiliser la télécommande...

Vous pouvez lancer le fonctionnement d'urgence en appuyant sur l'interrupteur de secours (E.O. SW) de l'unité interne.

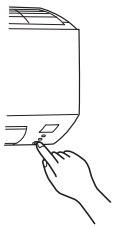

A chaque fois que vous appuyez sur l'interrupteur de secours (E.O. SW), le fonctionnement du climatiseur change dans l'ordre suivant :

Témoin de fonctionnement

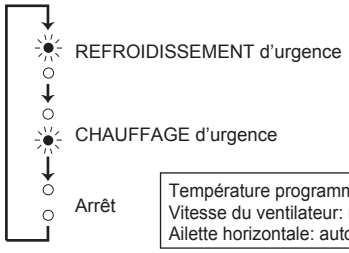

Remarque :

Les premières 30 minutes de fonctionnement constitue un essai de fonctionnement. La commande de température ne fonctionne pas, et la vitesse du ventilateur est réglée sur Rapide.

Fonction de redémarrage automatique

En cas de coupure d'électricité ou d'interruption de l'alimentation principale pendant le fonctionnement du climatiseur, la "Fonction de redémarrage automatique" prend automatiquement le relais et permet de remettre le climatiseur en marche en respectant le mode sélectionné à l'aide la télécommande juste avant la coupure de l'alimentation. Si vous avez recours au fonctionnement manuel de la minuterie, le réglage de la minuterie sera annulé et le climatiseur redémarrera au retour de l'alimentation.

Si vous ne voulez pas utiliser cette fonction, veuillez vous adresser au représentant du service technique afin qu'il modifie le réglage du climatiseur.

REGLAGE DE LA VITESSE DU VENTILATEUR ET DE LA DIRECTION DU FLUX D'AIR

Appuyez sur la touche FAN pour sélectionner la vitesse du ventilateur. Chaque nouvelle pression sur cette touche vous permet de modifier la vitesse du ventilateur dans l'ordre suivant :

(AUTO) → (Faible) → (Moy.) → (Elevée) → (Très élevée)

- L'unité interne émet deux bips courts lorsqu'elle est réglée en mode AUTO.

Appuyez sur la touche VANE pour sélectionner la direction du flux d'air. Chaque nouvelle pression sur cette touche vous permet de modifier la direction du flux d'air dans l'ordre suivant :

(AUTO) → (1) → (2) → (3) → (4) → (5) → (OSCILLATION)

- L'unité interne émet deux bips courts lorsqu'elle est réglée en mode AUTO.

Direction du flux d'air

(AUTO).....L'ailette est réglée pour fournir la direction de flux d'air la plus efficace. REFROIDISSEMENT/DESHUMIDIFICATION : position horizontale. CHAUFFAGE : position (4).

(Manuel).....Pour obtenir une climatisation efficace, l'ailette doit être dirigée vers le haut en mode de REFROIDISSEMENT/DESHUMIDIFICATION, et vers le bas en mode de CHAUFFAGE. Si la position (4) ou (5), est sélectionnée en mode de REFROIDISSEMENT/DESHUMIDIFICATION, l'ailette se place automatiquement en position vers le haut au bout de 0,5 à 1 heure pour éviter la formation de gouttes de condensation.

(Oscillation)...L'ailette se déplace de haut en bas par intermittence.

■ **Pour modifier la direction horizontale du flux d'air.**
Déplacez manuellement l'ailette verticale avant de faire fonctionner le climatiseur.

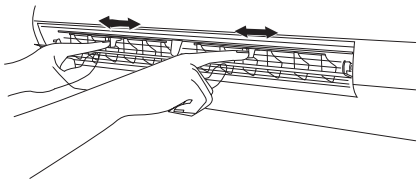

FONCTIONNEMENT EN MODE ECONO COOL

Appuyez sur la touche ECONO COOL en mode de REFROIDISSEMENT page 5 pour lancer le fonctionnement ECONO COOL.

L'unité effectue un balayage oscillant vertical en différents cycles en fonction de la température du flux d'air. La température programmée est automatiquement réglée à 4°F (2°C) au-dessus de la température normale.

Appuyez à nouveau sur la touche ECONO COOL pour annuler le fonctionnement en mode ECONO COOL.

- La touche VANE permet également d'annuler le fonctionnement en mode ECONO COOL.

Qu'est-ce que le mode de REFROIDISSEMENT ECONOMIQUE "ECONO COOL" ?

L'oscillation de l'air pulsé (changement de direction) permet de rafraîchir davantage une pièce qu'un flux d'air constant. Ainsi, même si la température programmée est automatiquement réglée 4°F (2°C) au dessus de la température normale, il est possible d'utiliser le mode de refroidissement tout en conservant un certain niveau de confort. De plus, vous économisez de l'énergie.

FONCTIONNEMENT DE LA MINUTERIE (MARCHE/ARRET)

1 Appuyez sur la touche SELECT pendant le fonctionnement du climatiseur pour régler la minuterie.
Chaque nouvelle pression sur cette touche vous permet de changer le mode minuterie dans l'ordre suivant :

(MINUTERIE D'ARRET) → (MINUTERIE DE DEMARRAGE) → DESACTIVATION DE LA MINUTERIE

2 Appuyez sur la touche TIME pour régler l'heure de la minuterie.
Chaque pression vous permet de faire avancer ou reculer l'heure programmée de 1 heure.

Pour désactiver la minuterie, appuyez sur SELECT jusqu'à ce que "TIMER RELEASE" (DESACTIVATION DE LA MINUTERIE) s'affiche.

Remarque :

- Les fonctions de démarrage (ON) et d'arrêt (OFF) de la minuterie ne peuvent pas être utilisées conjointement.
- En cas de coupure d'électricité survenant après le réglage de la minuterie (MARCHE/ARRET), voir page 5 "Fonction de redémarrage automatique".

NETTOYAGE

Instructions :

- Coupez l'alimentation ou le disjoncteur avant de procéder au nettoyage du climatiseur.
- Veillez à ne pas toucher les parties métalliques avec les mains.
- N'utilisez ni benzine, ni diluant, ni poudre abrasive, ni insecticide.
- Utilisez uniquement un détergent doux dilué avec de l'eau.
- N'exposez pas les pièces aux rayons directs du soleil, à la chaleur ou à une flamme pour les faire sécher.
- N'utilisez pas d'eau dont la température est supérieure à 120°F (50°C).

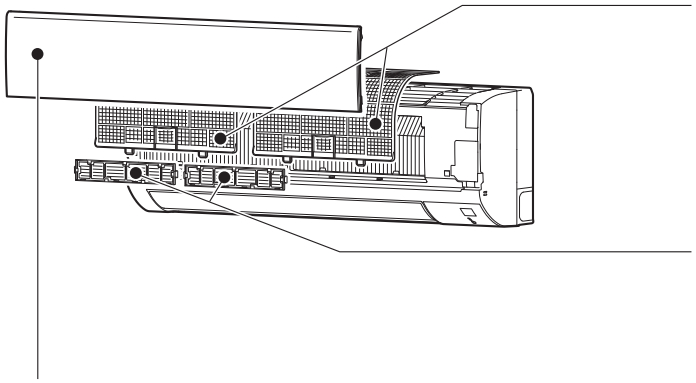

Filtre à air

- **Nettoyez toutes les 2 semaines**
- Eliminez la saleté accumulée sur le filtre avec un aspirateur ou en passant le filtre sous l'eau.
- Après avoir passé le filtre sous l'eau, laissez-le sécher à l'ombre.

Filtre d'épuration d'air (filtre antiallergique à enzymes, en option)

Envers du filtre à air

Tous les 3 mois :

- Enlever la saleté à l'aide d'un aspirateur.

Lorsque cela ne suffit pas :

- Faites tremper le filtre et son cadre dans de l'eau tiède avant de les nettoyer.
- Lorsqu'ils sont propres, faites-les sécher correctement à l'ombre.

Tous les ans :

- Pour des performances optimales, remplacer le filtre d'épuration d'air.
- Référence MAC-408FT-E

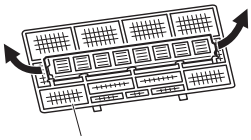

Tirez sur le panneau frontal pour le retirer du filtre à air.

Panneau frontal

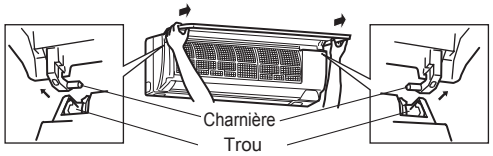

1. Soulevez le panneau frontal jusqu'à ce que vous entendiez un déclic.
2. Maintenez les charnières et tirez sur le panneau pour le retirer comme indiqué sur l'illustration ci-dessus.
   - Essuyez-le avec un chiffon doux et sec ou lavez-le à l'eau.
   - Ne le faites pas tremper dans l'eau pendant plus de deux heures.
   - Faites-le sécher correctement à l'ombre.
3. Reposez le panneau frontal en suivant la procédure de dépose en sens inverse. Refermez correctement le panneau frontal et appuyez sur les repères indiqués par les flèches.

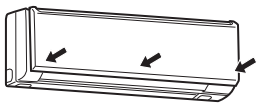

Important

- **Nettoyez régulièrement les filtres pour obtenir des performances optimales et réduire votre consommation d'électricité.**
- **Des filtres encrassés peuvent provoquer de la condensation dans le climatiseur, ce qui contribuera à la croissance de certains champignons tels que la moisissure. Il est donc recommandé de nettoyer les filtres à air toutes les 2 semaines.**

EN PRESENCE D'UNE PANNE POTENTIELLE

Suite à la vérification de ces points, si le climatiseur ne fonctionne toujours pas correctement, ne vous en servez plus et consultez votre revendeur.

Symptôme	Explication & points à vérifier
Unité interne	
L'unité ne fonctionne pas.	• Le disjoncteur est-il enclenché ? • La fiche d'alimentation est-elle branchée ? • La minuterie de mise en marche (ON) est-elle programmée ? Page 6
Tous les voyants DEL de l'unité interne clignotent.	• Les ailettes horizontales sont-elles posées correctement ?
L'ailette horizontale ne bouge pas.	• Les ailettes horizontales sont-elles installées correctement ? • La grille de protection du ventilateur est-elle déformée ?
L'unité ne peut pas être remise en marche dans les 3 minutes qui suivent sa mise hors tension.	• Cette disposition a été prise pour protéger le climatiseur conformément aux instructions du microprocesseur. Veuillez patienter.
De la buée s'échappe de la sortie d'air de l'unité interne.	• L'air frais pulsé par le climatiseur refroidit rapidement l'humidité présente dans la pièce, et la transforme en buée.
L'oscillation de l'AILETTE HORIZONTALE est suspendue un certain temps, puis restaurée.	• Cela permet l'oscillation correcte de l'AILETTE HORIZONTALE.
La direction de l'air pulsé varie pendant le fonctionnement de l'unité. La télécommande ne permet pas de régler la direction de l'ailette horizontale.	• Lorsque le climatiseur est en mode de REFROIDISSEMENT ou de DESHUMIDIFICATION, s'il fonctionne en continu entre 0,5 et 1 heure avec le flux d'air orienté vers le bas, la direction de l'air pulsé est automatiquement placée en position vers le haut afi n d'empêcher l'eau de condensation de s'écouler. • En mode de chauffage, si la température de l'air pulsé est trop basse ou si le dégivrage est en cours, l'ailette horizontale se place automatiquement en position horizontale.
Le fonctionnement s'arrête pendant 10 minutes environ en mode de chauffage.	• L'unité extérieure est en cours de dégivrage. Cette opération prend 10 minutes environ, veuillez patienter. (Une température extérieure trop basse et un taux d'humidité trop élevé provoquent une formation de givre.)
L'unité démarre automatiquement lors de la mise sous tension, sans avoir reçu aucun signal de la télécommande.	• Ces modèles sont équipés d'une fonction de redémarrage automatique. Si vous coupez l'alimentation principale sans arrêter le climatiseur avec la télécommande puis remettez sous tension, le climatiseur démarre automatiquement dans le même mode que celui qui avait préalablement été sélectionné à l'aide de la télécommande avant la mise hors tension. Consultez la section "Fonction de redémarrage automatique". Page 5
L'unité interne se décolore avec le temps.	• Même si le plastique jaunit sous l'influence de certains facteurs tels que le rayonnement ultraviolet et la température, ceci n'a aucun effet sur les fonctionnalités du produit.
Unité externe	
Le ventilateur de l'unité externe ne tourne pas alors que le compresseur fonctionne correctement. Même s'il se met à tourner, le ventilateur s'arrête aussitôt.	• Lorsque la température extérieure est basse, le ventilateur fonctionne de façon intermittente en mode de refroidissement pour maintenir une capacité de refroidissement suffisante.
De l'eau s'écoule de l'unité externe.	• En mode de REFROIDISSEMENT et de DESHUMIDIFICATION, la tuyauterie et les raccords de tuyauterie sont refroidis et un certain degré de condensation peut se produire. • En mode de chauffage, l'eau de condensation présente sur l'échangeur thermique peut goutter. • En mode de chauffage, l'opération de dégivrage fait fondre la glace présente sur l'unité externe et celle-ci se met à goutter.

Symptôme	Explication & points à vérifier
Unité externe	
De la fumée blanche sort de l'unité externe.	• En mode de chauffage, la vapeur générée par l'opération de dégivrage peut ressembler à de la fumée blanche.
Télécommande	
Aucun affichage sur la télécommande ou affichage indistinct. L'unité interne ne répond pas au signal de la télécommande.	• Les piles sont-elles déchargées ? Page 4 • La polarité (+, -) des piles est-elle correcte ? Page 4 • Avez-vous appuyé sur les touches de télécommandes d'autres appareils électriques ?
Le climatiseur ne refroidit pas correctement	
Impossible de refroidir suffisamment la pièce.	• Le réglage de la température est-il adapté ? Page 5 • Le réglage du ventilateur est-il adapté ? Veuillez changer la vitesse du ventilateur à Elevée ou Très élevée. Page 6 • Les filtres sont-il propres ? Page 7 • Le ventilateur ou l'échangeur thermique de l'unité interne sont-ils propres ? • L'entrée ou la sortie d'air des unités interne et externe sont-elles obstruées ? • Y a t-il une fenêtre ou une porte ouvertes ? • Il est possible que l'unité prenne un certain temps afin d'atteindre la température de réglage, voire qu'elle ne l'atteigne pas en fonction de la taille de la pièce, la température ambiante, etc.
Le refroidissement de la pièce n'est pas satisfaisant.	• Si vous utilisez un ventilateur ou une gazinière dans la pièce, la charge de refroidissement augmente, et le refroidissement ne peut se faire de manière satisfaisante. • Lorsque la température extérieure est élevée, il se peut que le refroidissement ne se fasse pas de manière satisfaisante.
Le réchauffement de la pièce n'est pas satisfaisant.	• Lorsque la température extérieure est basse, le climatiseur peut ne pas fonctionner de manière satisfaisante pour réchauffer la pièce.
L'air pulsé tarde à sortir du climatiseur en mode de chauffage.	• Veuillez patienter car le climatiseur se prépare à souffler de l'air chaud.
Flux d'air	
L'air qui sort de l'unité interne a une odeur étrange.	• Les filtres sont-il propres ? Page 7 • Le ventilateur ou l'échangeur thermique de l'unité interne sont-ils propres ? • Le climatiseur peut être imprégné de l'odeur d'un mur, d'un tapis, d'un meuble, de vêtements, etc. et la rejeter avec l'air pulsé.
Bruit	
Des craquements se produisent.	• Ce phénomène provient de l'expansion/la contraction du panneau frontal, etc. en raison des variations de température.
Un "murmure" est perceptible.	• Ce bruit est perceptible lorsque de l'air frais pénètre dans le tuyau d'écoulement ; il provient de l'évacuation de l'eau présente dans le tuyau lors de l'ouverture du bouchon ou de la rotation du ventilateur. Ce bruit est également perceptible lorsque de l'air frais pénètre dans le tuyau d'écoulement par vents violents.
Un bruit mécanique provient de l'unité interne.	• Il s'agit du bruit de mise en marche/arrêt du ventilateur ou du compresseur.
Un bruit d'écoulement d'eau se produit.	• Ce bruit peut provenir de la circulation du réfrigérant ou de l'eau de condensation dans le climatiseur.
Un sifflement est parfois perceptible.	• Il s'agit du bruit que fait le réfrigérant à l'intérieur du climatiseur lorsqu'il change de sens.

Dans les cas suivants, arrêtez le climatiseur et consultez votre revendeur.

- Si de l'eau s'écoule ou goutte de l'unité interne.
- Si le témoin de fonctionnement supérieur clignote.
- Si le disjoncteur saute régulièrement.
- L'unité interne peut ne pas recevoir les signaux de la télécommande dans une pièce dont le système d'éclairage est à lampes fluorescentes (à oscillateur intermittent, etc.).
- Le fonctionnement du climatiseur interfère avec la réception radio ou TV. Il peut s'avérer nécessaire de brancher un amplificateur sur l'appareil concerné.
- Si l'unité émet un bruit anormal.
- Si du réfrigérant fuit.

SI LE CLIMATISEUR DOIT RESTER LONGTEMPS INUTILISE

1 Sélectionnez manuellement le mode de REFROIDISSEMENT et réglez la température la plus élevée ; faites fonctionner le climatiseur entre 3 et 4 heures. Page 5
- Cette opération permet de sécher l'intérieur du climatiseur.
- La présence d'humidité dans la climatisation contribue à créer un terrain favorable à la croissance de certains champignons tels que la moisissure.

2 Appuyez sur OFF/ON ⏻ pour arrêter le fonctionnement du climatiseur.

3 Débranchez la fiche d'alimentation électrique et/ou coupez le disjoncteur.

4 Retirez toutes les piles de la télécommande.

Lorsque le climatiseur doit être remis en service :

1 Nettoyez le filtre à air. Page 7

2 Veillez à ce que l'entrée et la sortie d'air des unités interne et externe ne soient pas obstruées.

3 Veillez à raccorder correctement le câble de mise à la terre.

4 Reportez-vous à la section "PREPARATIF D'UTILISATION" et suivez les instructions. Page 4

LIEU D'INSTALLATION ET TRAVAUX ELECTRIQUES

Lieu d'installation

Evitez d'installer le climatiseur dans les endroits suivants.
- En présence d'une grande quantité d'huile de machine.
- Dans les régions où l'air est très salin, comme en bord de mer.
- En présence de gaz sulfurés qui se dégagent par exemple des sources chaudes ou des eaux usées.
- Dans des endroits exposés à des projections d'huile ou dont l'atmosphère est chargée d'huile.
  (comme par exemple les cuisines et les usines en raison du risque d'altération ou d'endommagement des propriétés des matériaux plastiques).
- En présence d'équipements haute fréquence ou sans fil.
- Dans un endroit où la sortie d'air de l'unité externe est susceptible d'être obstruée.
- Dans un endroit où le bruit de fonctionnement ou la pulsation d'air provenant de l'unité externe représentent une nuisance pour le voisinage.
- La hauteur de montage recommandée pour l'unité interne est de 5,9 ft. à 7,5 ft. (1,8 m à 2,3 m). Si cela n'est pas possible, consultez votre revendeur.

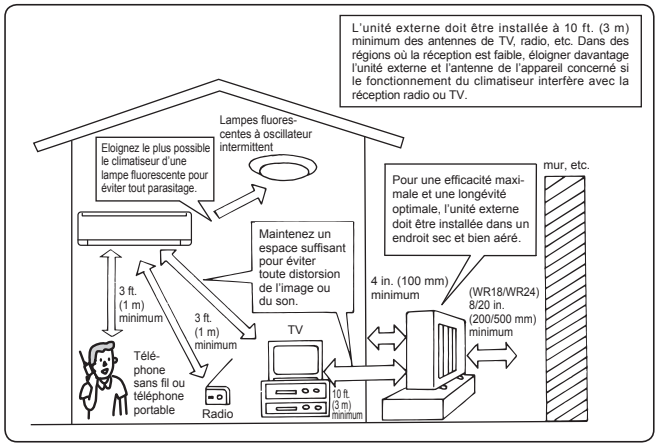

Travaux électriques

- Veuillez prévoir un circuit réservé à l'alimentation du climatiseur.
- Veuillez respecter la puissance électrique du disjoncteur.

Dans le doute, veuillez consulter votre revendeur.

FICHE TECHNIQUE

Gamme opérationnelle garantie

		Interne	Externe
Refroidissement	Limite supérieure	90°F (32,2°C) DB	115°F (46,1°C) DB
		73°F (22,8°C) WB	—
	Limite inférieure	67°F (19,4°C) DB	32°F (0°C) DB
		57°F (13,9°C) WB	—
Chauffage	Limite supérieure	80°F (26,7°C) DB	75°F (23,9°C) DB
		—	65°F (18,3°C) WB
	Limite inférieure	70°F (21,1°C) DB	5°F (-15°C) DB
		—	4°F (-15,6°C) WB

DB : Bulbe sec
WB : Bulbe humide

Remarque :

1. Les valeurs de la gamme opérationnelle garantie sont valables pour le système 1:1.
2. Si la température extérieure est en-dessous de la limite inférieure de la gamme opérationnelle garantie, il se peut que l'unité externe s'arrête jusqu'à ce que la température extérieure dépasse la limite inférieure.

For the residents of USA

U.S. Product Warranty and Registration Information

Congratulations on the purchase of your new Mitsubishi Electric Trane HVAC US Cooling & Heating system and thank you for trusting us with your personal comfort.

Your installing contractor may have registered your products on your behalf. To check the registration status or to complete your product registration, please visit us at http://www.metahvac.com/.
Be sure to have the model and serial number for each of your indoor and outdoor units ready before starting the registration process.

If you need assistance registering your products, call or write to us at:

Mitsubishi Electric Trane HVAC US LLC
ATTN: Customer Care Center
1340 Satellite Boulevard
Suwanee, GA 30024
Phone: 1.800.433.4822
E-mail: CustomerCare@hvac.mea.com

For the residents of Canada

Mitsubishi Electric
HVAC Warranty Registration (Canada)

Congratulations on the purchase of your new Mitsubishi Electric heat pump or air conditioning system.

In order to benefit from our extended warranty, your installing contractor must register your system's products on our website on your behalf within 90 days of installation. The extended warranty covers the system's parts and compressor for an extended period from the date of installation. Product model and serial numbers are required for online registration.

To register, please ask your installing contractor to visit the warranty registration page at www.mitsubishielectricmeq.ca, complete the registration and provide you with confirmation of registration.

If you require assistance, please contact: info@mitsubishielectric.ca

---

Mitsubishi Electric
Enregistrement de la garantie HVAC (Canada)

Félicitations pour l'achat de votre nouvelle pompe à chaleur ou système de climatisation Mitsubishi Electric.

Afin de bénéficier de notre garantie prolongée, votre entrepreneur d'installation doit enregistrer les produits de votre système sur notre site Web en votre nom dans les 90 jours suivant l'installation. La garantie prolongée couvre les pièces et le compresseur du système pendant une période prolongée à compter de la date d'installation. Le modèle de produit et les numéros de série sont requis pour l'enregistrement en ligne.

Pour vous inscrire, veuillez demander à votre entrepreneur d'installation de visiter la page d'enregistrement de la garantie à www.mitsubishielectricmeq.ca, de compléter l'inscription et de vous fournir une confirmation d'inscription.

Si vous avez besoin d'aide, veuillez contacter: info@mitsubishielectric.ca

MITSUBISHI ELECTRIC CORPORATION

HEAD OFFICE: TOKYO BLDG., 2-7-3, MARUNOUCHI, CHIYODA-KU, TOKYO 100-8310, JAPAN

JG79Y503H02

MXZ-SM48NL
48,000 BTU/H HEAT PUMP OUTDOOR UNIT

Job Name:

System Reference: Date:

GENERAL FEATURES

- Compatible with M- and P-Series and CITY MULTI® indoor units (branch box required for connection with M- and P-Series)
- Compressor overcurrent detection
- Compressor thermal protection
- Fan motor overheating/voltage protection
- High pressure protection
- INVERTER-driven compressor: Compressor generates the precise capacity needed to maintain a temperature set point.
- Quiet operation: Outdoor units are as quiet as a typical conversation, and most indoor units are whisper quiet.
- Seacoast protection: Seacoast protection on heat exchanger and base panel (rated for 2,000 hrs. in accordance with ASTM B117 testing)
- Thermal Differential 1°F

Specifications			System
Unit Type			MXZ-SM48NL
Cooling at 95F[1] (Non-Ducted // Mixed // Ducted)	Maximum Capacity	Btu/h	48,000 // 48,000 // 48,000
	Rated Capacity	Btu/h	48,000 // 48,000 // 48,000
	Minimum Capacity	Btu/h	15,000 // 15,000 // 15,000
	Maximum Power Input	W	4,000 // 4,710 // 5,715
	Rated Power Input	W	4,000 // 4,710 // 5,715
	Power Factor (208V)	%	98.60 // 98.60 // 98.60
	Power Factor (230V)	%	98.60 // 98.60 // 98.60
Heating at 47F[2] (Non-Ducted // Mixed // Ducted)	Maximum Capacity	Btu/h	50,000 // 50,000 // 50,000
	Rated Capacity	Btu/h	50,000 // 50,000 // 50,000
	Minimum Capacity	Btu/h	13,000 // 13,000 // 13,000
	Maximum Power Input	W	3,665 // 4,140 // 4,730
	Rated Power Input	W	3,665 // 4,140 // 4,730
	Power Factor (208V)	%	98.60 // 98.60 // 98.60
	Power Factor (230V)	%	98.60 // 98.60 // 98.60
Heating at 17F[3] (Non-Ducted // Mixed // Ducted)	Maximum Capacity	Btu/h	43,000 // 43,000 // 43,000
	Rated Capacity	Btu/h	31,400 // 32,400 // 33,400
	Maximum Power Input	W	6,305 // 6,705 // 7,160
	Rated Power Input	W	3,410 // 3,740 // 4,080
Heating at 5F[4] (Non-Ducted // Mixed // Ducted)	Maximum Capacity	Btu/h	35,400 // 35,400 // 35,400
	Maximum Power Input	W	4,940 // 5,140 // 5,295
Heating at -13F[8] (Non-Ducted // Mixed // Ducted)	Maximum Capacity	Btu/h	22,800 // 22,800 // 22,800
	Maximum Power Input	W	4,455 // 4,455 // 4,455
Efficiency (Non-Ducted // Mixed // Ducted)	SEER2[1]		23 // 20 // 17
	EER2[1]		12 // 10.20 // 8.40
	HSPF2 (IV)[2]		10.40 // 9.95 // 9.50
	COP at 47°F[2]		4 // 3.55 // 3.10
	COP at 17°F at Maximum Capacity[3]		2 // 1.88 // 1.76
	COP at 5°F at Maximum Capacity[4]		2.10 // 2.02 // 1.96
	ENERGY STAR® Certified		Yes // No // No

NOTES
[1]Cooling at 95°F (Indoor: 80°F DB, 67°F WB // Outdoor: 95°F DB, 75°F WB)
[2]Heating at 47°F (Indoor: 70°F DB, 60°F WB // Outdoor: 47°F DB, 43°F WB)
[3]Heating at 17°F (Indoor: 70°F DB, 60°F WB // Outdoor: 17°F DB, 15°F WB)
[4]Heating at 5°F (Indoor: 70°F DB, 60°F WB // Outdoor: 5°F DB, 4°F WB)
[8]Heating at -13°F (Indoor: 70°F DB, 60°F WB // Outdoor: -13°F DB, -14°F WB)
• Applications should be restricted to comfort cooling only; equipment cooling applications are not recommended for low ambient temperature conditions.
• A Maximum connected units reduced when PLA connected. Refer to manual for details
• B Branch box should be placed within the level between the outdoor unit and indoor units
• C 5°F DB - 115°F DB when optional wind baffles are installed
For actual capacity performance based on indoor unit type and number of indoor units connected, please refer to MXZ Operational Performance.
Although the maximum connectable capacity is 130%, the outdoor unit cannot provide more than 100% of the rated capacity.
Please utilize this over capacity capability for load shedding or applications where it is known that all connected units will NOT be operating at the same time.
** Outdoor Unit Operating Temperature Range (Cooling Thermal Lock-out / Re-start Temperatures; Heating Thermal Lock-out / Re-start Temperatures):
• System cuts out in heating mode and automatically restarts at these temperatures.

Specifications are subject to change without notice.

© 2025 Mitsubishi Electric Trane HVAC US LLC. All rights reserved.

SPECIFICATIONS: MXZ-SM48NL

Specifications			System
Unit Type			MXZ-SM48NL
Electrical	Electrical Power Requirements	V AC / V AC, , Hz	208 / 230, 1, 60
	Guaranteed Voltage Range	V AC	198 - 253
	Voltage: Indoor - Outdoor, S1-S2	V AC	230
	Short-circuit Current Rating (SCCR)	kA	5
	Recommended Fuse/Breaker Size if Branch Box Powered by Outdoor Unit	A	40
	Recommended Fuse/Breaker Size without Branch Box or Branch Box Powered Separate	A	30
	MCA if Branch Box Powered by Outdoor Unit	A	42
	MOCP if Branch Box Powered by Outdoor Unit	A	70
	MCA without Branch Box or Branch Box Powered Separate	A	36
	MOCP without Branch Box or Branch Box Powered Separate	A	64
Outdoor Unit	Fan Motor Output	W	70+70
	Defrost Method		Reverse Cycle
	Blue Fin Heat Exchanger Coating		Yes
	Sound Pressure Level, Cooling[1]	dB (A)	51
	Sound Pressure Level, Heating[2]	dB (A)	54
	Compressor Type		Twin Rotary
	Compressor Model		MRB36FEGMC-L
	Compressor Motor Output	kW	3.4
	Compressor Oil Type // Charge	Type // oz	RM68EH // 78
	External Finish Color		Munsell 3Y 7.8/1.1
	Base Pan Heater		Optional
	Unit Dimensions (W x D x H)	inch [mm] inch [mm] inch [mm]	41-11/32 [1,050] 13 [330] 52-11/16 [1,338]
	Package Dimensions (W x D x H)	inch [mm] inch [mm] inch [mm]	43 [1,090] 18 [450] 58-5/16 [1,480]
	Unit Weight	lbs [kg]	250 [113]
	Package Weight	lbs [kg]	276 [125]
ODU Operating Temp. Range	Cooling Intake Air Temp (Maximum / Minimum[C])	°FDB	115 / 23
	Cooling Thermal Lock-out / Re-start Temperatures	°FDB	N/A / N/A
	Heating Intake Air Temp (Maximum / Minimum)	°FDB	70 / -13
	Heating Thermal Lock-out / Re-start Temperatures**	°FDB	-24 / -14
Refrigerant	Type		R454B
	Pre-Charged Refrigerant Amount	lbs, oz	2, 11
IDU Connection	Maximum Number of Connected IDU with Branch Box[A]		8
	Maximum Number of Connected IDU without Branch Box		12
	Minimum Connected Capacity with Branch Box	Btu/h	12,000
	Minimum Connected Capacity without Branch Box	Btu/h	24,000
	Maximum connected capacity	Btu/h	62,400
Piping	Liquid Pipe Size O.D. (Flared)	inch [mm]	3/8 [9.52]
	Gas Pipe Size O.D. (Flared)	inch [mm]	5/8 [15.88]
	Total Piping Length when using Branch Box	ft [m]	492 [150]
	Total Piping Length without Branch Box	ft [m]	787 [240]
	Maximum Height Difference*[B], ODU above IDU	ft [m]	164 [50]
	Maximum Height Difference*[B], ODU below IDU	ft [m]	131 [40]
	Maximum Height Difference*[B], between branch boxes	ft [m]	39 [12]
	Maximum Height Difference between IDU and IDU without branch box	ft [m]	49 [15]
	Maximum Piping Length between ODU and Branch Box	ft [m]	180 [55]
	Farthest Piping Length from ODU to IDU with Branch Box	ft [m]	262 [80]
	Farthest Piping Length from ODU to IDU without Branch Box	ft [m]	262 [80]
	Farthest Piping Length after Branch Box	ft [m]	82 [25]
	Total Piping Length between Branch Boxes and IDU	ft [m]	312 [95]
	Maximum Number of Bends for IDU		15

NOTES
[1]Cooling at 95°F (Indoor: 80°F DB, 67°F WB // Outdoor: 95°F DB, 75°F WB)
[2]Heating at 47°F (Indoor: 70°F DB, 60°F WB // Outdoor: 47°F DB, 43°F WB)
[3]Heating at 17°F (Indoor: 70°F DB, 60°F WB // Outdoor: 17°F DB, 15°F WB)
[4]Heating at 5°F (Indoor: 70°F DB, 60°F WB // Outdoor: 5°F DB, 4°F WB)
[8]Heating at -13°F (Indoor: 70°F DB, 60°F WB // Outdoor: -13°F DB, -14°F WB)
• Applications should be restricted to comfort cooling only; equipment cooling applications are not recommended for low ambient temperature conditions.
• A Maximum connected units reduced when PLA connected. Refer to manual for details
• B Branch box should be placed within the level between the outdoor unit and indoor units
• C 5°F DB - 115°F DB when optional wind baffles are installed
For actual capacity performance based on indoor unit type and number of indoor units connected, please refer to MXZ Operational Performance.
Although the maximum connectable capacity is 130%, the outdoor unit cannot provide more than 100% of the rated capacity.
Please utilize this over capacity capability for load shedding or applications where it is known that all connected units will NOT be operating at the same time.
** Outdoor Unit Operating Temperature Range (Cooling Thermal Lock-out / Re-start Temperatures; Heating Thermal Lock-out / Re-start Temperatures):
• System cuts out in heating mode and automatically restarts at these temperatures.

© 2025 Mitsubishi Electric Trane HVAC US LLC. All rights reserved.

OUTDOOR UNIT ACCESSORIES: MXZ-SM48NL

Hail Guards	Hail Guard	☐ HG-A2
Snow/Rain Diverter	SnowRain Diverter	☐ SRD-5
Ball Valve	Refrigeration Ball Valve - 1/2	☐ BV12FFSI2
	Refrigeration Ball Valve - 1/4	☐ BV14FFSI2
	Refrigeration Ball Valve - 3/8	☐ BV38FFSI2
	Refrigeration Ball Valve - 5/8	☐ BV58FFSI2
Mini-Split Wire	14 Gauge 4 wire Armored MiniSplit Cable250 ft roll	☐ SW144-250
	14 Gauge 4 wire Armored MiniSplit Cable50 ft roll	☐ SW144-50
	14 Gauge 4 wire MiniSplit Cable250 ft roll	☐ S144-250
	14 Gauge 4 wire MiniSplit Cable50 ft roll	☐ S144-50
	16 Gauge 4 wire Armored MiniSplit Cable250 ft roll	☐ SW164-250
	16 Gauge 4 wire Armored MiniSplit Cable50 ft roll	☐ SW164-50
	16 Gauge 4 wire MiniSplit Cable250 ft roll	☐ S164-250
Control Wire	M-Net Control Wire 1000 Roll 16-AWG Standard Twisted Pair Shielded Jacketed- Plenum rated	☐ CW162S-1000
	M-Net Control Wire 250 Roll 16-AWG Standard Twisted Pair Shielded Jacketed- Plenum rated	☐ CW162S-250
Port Adaptor	Adaptor 1/4 x 3/8	☐ PAC-SJ87RJ-E
	Adaptor 12 x 38	☐ PAC-SK88RJ-E
	Adaptor 12 x 58	☐ PAC-SK89RJ-E
	Adaptor 38 x 12	☐ ADP3812
	Adaptor 38 x 58	☐ PAC-SK90RJ-E
Stand	18 Dual Fan Stand	☐ QSMS1802M
	24 Dual Fan Stand	☐ QSMS2402M
	Condenser Wall Bracket	☐ QSWB2000M-1
	Condenser Wall Bracket - Stainless Steel Finish	☐ QSWBSS
	Outdoor Unit 3-14 inch Mounting Base Pair - Plastic	☐ DSD-400P
	Outdoor Unit Stand 12 High	☐ QSMS1202M
Wind Baffle	Front Wind Baffle	☐ WB-PA3 (two pieces are required)
Branch Box	3 Port Branch Box	☐ PAC-LMA30BC
	5 Port Branch Box	☐ PAC-LMA50BC
	Branch Box Enclosure	☐ BBE-1
Power Supplies & Auxiliary Components	3-Pin Wiring Harness	☐ PAC-715AD
	5-Pin Wiring Harness	☐ PAC-725AD
Control/Service Tool	Maintenance Tool Interface	☐ PAC-USCMS-MN-1
Drain Socket	Drain Socket	☐ PAC-SG60DS-E
Centralized Drain Pan	Centralized Drain Pan	☐ PAC-SH97DP-E
Optional Defrost Heater	Optional Defrost Heater	☐ PAC-SJ20BH-E
Mounting Pad	Condensing Unit Mounting Pad 24 x 42 x 3	☐ ULTRILITE2
Distribution pipe	Brazed Connection	☐ MSDD-50BR-E
	Flare Connection	☐ MSDD-50AR2-E
Air Deflector	Vertical Air Deflector	☐ ADV-1
Alarm Kit	Alarm Kit	☐ PAC-SL54AL-E
	Alarm Kit Interface	☐ PAC-IF55AL-E
Air Outlet Guide	Air Outlet Guide 1 Piece	☐ PAC-SH96SG-E (two pieces are required)
NOTES		

© 2025 Mitsubishi Electric Trane HVAC US LLC. All rights reserved.

OUTDOOR UNIT DIMENSIONS: MXZ-SM48NL

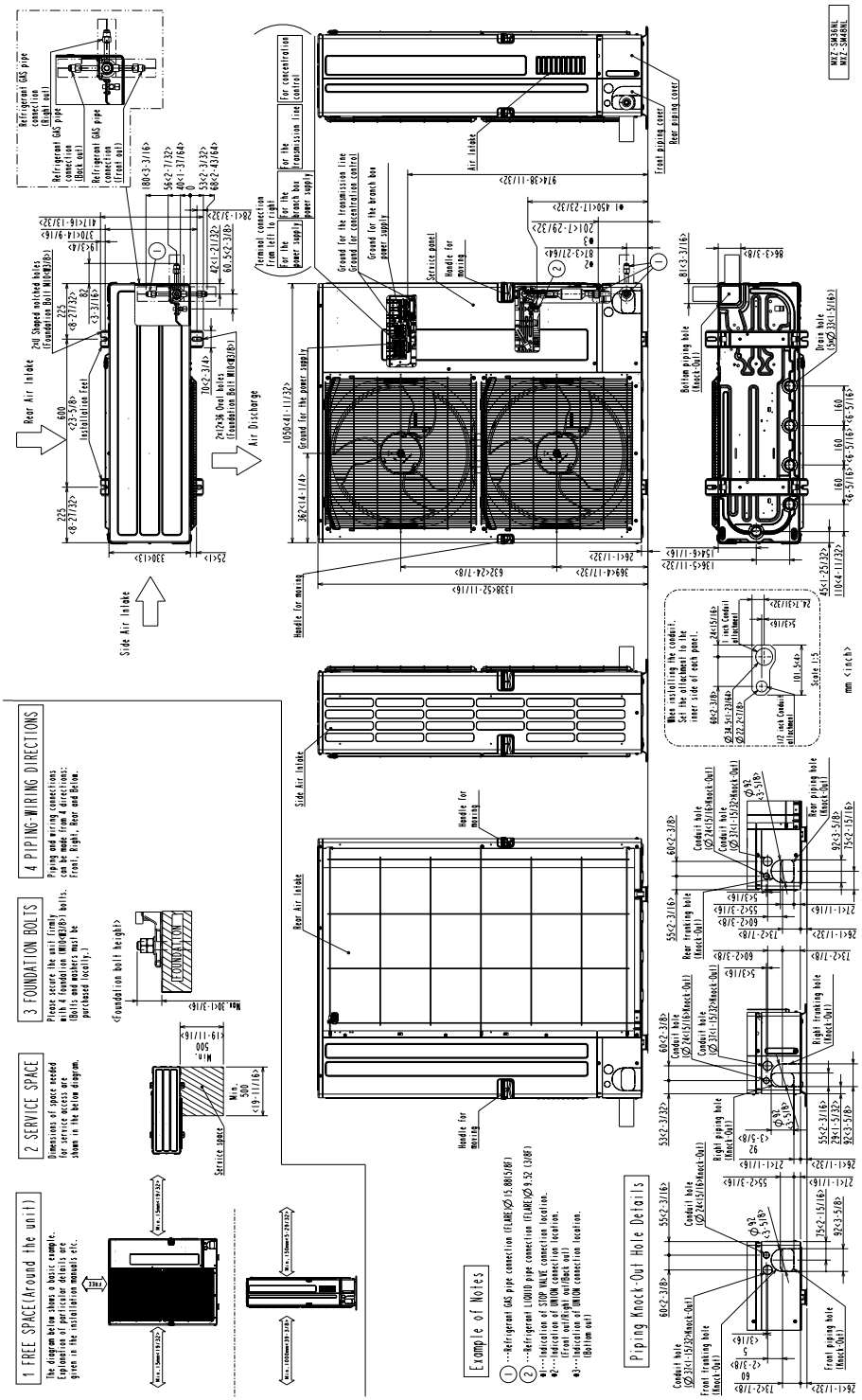

1340 Satellite Boulevard Suwanee, GA 30024
Toll Free: 800-433-4822 https://mitsubishicomfort.com

METUS_2025-02_PROPIN

Specifications are subject to change without notice.

© 2025 Mitsubishi Electric Trane HVAC US LLC. All rights reserved.

MSZ-GX30NL & MUZ-GX30NL
30,600 BTU/H WALL-MOUNTED INDOOR UNIT
30,600 BTU/H INVERTER HEAT PUMP OUTDOOR UNIT

Job Name:	
System Reference:	Date:

Indoor Unit.....MSZ-GX30NL

Outdoor Unit.....MUZ-GX30NL

INDOOR UNIT FEATURES

- Dual Barrier Coating: The patented Dual Barrier Coating reduces the collection of contaminants like dust, fibers, smoke, and oil on the inner surface of the heat pump, resulting in optimal airflow and easier maintenance.
- Econo Cool: Econo Cool temporarily and automatically adjusts the airflow based on heat exchanger temperature. The set temperature is increased slightly, which saves energy, while maintaining comfort.
- Filter: Electrostatic Enzyme filter (built-in) that is charged with static electricity and designed to attract and filter charged particles which can include airborne non-living particulates. and Microparticle filter (optional) that removes non-living particulate matter, which can include dust and smoke.
- Multiple control options including: Back-lit screen hand-held Remote Controller (provided with unit), comfort app, third-party interfaces and both wired and wireless controllers
- Multiple fan speed options: Low, Medium, High, Powerful, Auto
- Powerful Mode: Temporarily drops or raises the set point and fan speed in order to quickly bring the room to the desired temperature.
- Quiet operation: Outdoor units are as quiet as a typical conversation, and most indoor units are whisper quiet.
- Slim wall-mounted indoor units provide zone comfort control
- Smart Dry Mode: Improves humidity control with minimal over-cooling of the space
- Smart Set: recalls a preferred preset temperature setting at the touch of a button
- Wi-Fi enabled units pair with the Comfort app for complete control over temperature, fan speeds, modes, schedules, and more.

OUTDOOR UNIT FEATURES

- Blue Fin Coating: An anti-corrosion treatment applied to the aluminum fins of the heat exchanger of the outdoor unit to protect against corrosion caused by salt, sulfur, and other airborne contaminants, especially in coastal and industrial areas.
- INVERTER-driven compressor: An inverter-driven compressor generates the precise capacity needed to maintain a temperature set point.
- Powered by Outdoor Unit: The outdoor unit powers the indoor unit, and should a power outage occur, the system is automatically restarted when power returns

Specifications are subject to change without notice.

© 2025 Mitsubishi Electric Trane HVAC US LLC. All rights reserved.

SPECIFICATIONS: MSZ-GX30NL & MUZ-GX30NL

Cooling at 95F[1]	Maximum Capacity	Btu/h	30,600
	Rated Capacity	Btu/h	30,600
	Minimum Capacity	Btu/h	10,300
	Maximum Power Input	W	3,380
	Rated Power Input	W	3,380
	Moisture Removal	Pints/h	8.3
	Sensible Heat Factor	-	0.7
	Power Factor [208V / 230V]	%	99 / 99
Heating at 47F[2]	Maximum Capacity	Btu/h	34,000
	Rated Capacity	Btu/h	32,600
	Minimum Capacity	Btu/h	9,800
	Maximum Power Input	W	4,000
	Rated Power Input	W	3,360
	Power Factor [208V / 230V]	%	98 / 98
Heating at 17F[3]	Maximum Capacity	Btu/h	26,000
	Rated Capacity	Btu/h	21,200
	Maximum Power Input	W	3,320
	Rated Power Input	W	2,500
Heating at 5F[4]	Maximum Capacity	Btu/h	20,000
	Maximum Power Input	W	3,256
Heating at -5F[6]	Maximum Capacity	Btu/h	17,940
Heating at -10F[7]	Maximum Capacity	Btu/h	16,000
Efficiency	SEER2		19.2
	EER2[1]		9.05
	HSPF2 [IV]		8.9
	COP at 47°F[2]		2.84
	COP at 17°F at Maximum Capacity[3]		2.28
	COP at 5°F at Maximum Capacity[4]		1.8
	COP at -5°F at Maximum Capacity[6]		1.84
	COP at -10°F at Maximum Capacity[7]		1.7
	ENERGY STAR® Certified		Yes
Electrical	Voltage, Phase, Frequency	V AC / V AC, , Hz	208 / 230, 1, 60
	Guaranteed Voltage Range	V AC	187 - 253
	Voltage: Indoor - Outdoor, S1-S2	V AC	230
	Voltage: Indoor - Outdoor, S2-S3	V DC	24
	Short-circuit Current Rating [SCCR]	kA	5
	Recommended Fuse/Breaker Size (Outdoor)	A	25
	Recommended Wire Size [Indoor - Outdoor]	AWG	14
Indoor Unit	MCA	A	1
	Fan Motor Output	W	56
	Airflow Rate at Cooling, Dry	CFM	324, 392, 454, 636, 765
	Airflow Rate at Cooling, Wet	CFM	292, 353, 408, 573, 688
	Airflow Rate at Heating, Dry	CFM	344, 392, 454, 530, 765
	Sound Pressure Level [Cooling]	dB (A)	30, 37, 41, 48, 53
	Sound Pressure Level [Heating]	dB (A)	30, 37, 41, 45, 50
	Drain Pipe Size O.D.	inch [mm]	5/8 [15.88]
	Dual Barrier Coating on Heat Exchanger		Yes
	External Finish Color		Munsell 0.7PB 9.2/0.4
	Unit Dimensions (W x D x H)	inch x inch x inch [mm x mm x mm]	43-5/16 x 10-1/8 x 12-13/16 [1,100 x 257 x 325]
	Package Dimensions (W x D x H)	inch x inch x inch [mm x mm x mm]	45-1/2 x 15-1/2 x 13-1/2 [1,160 x 400 x 340]
	Unit Weight	lbs [kg]	37 [16.50]
	Package Weight	lbs [kg]	42 [18.80]
	Fan Motor Type		DC Motor
IDU Operating Temp. Range	Cooling Intake Air Temp [Maximum / Minimum]	°FDB, °FWB / °FDB, °FWB	90, 73 / 67, 57
	Heating Intake Air Temp [Maximum / Minimum]	°FDB	80 / 70

NOTES
[1]Cooling at 95°F (Indoor: 80°F DB, 67°F WB // Outdoor: 95°F DB, 75°F WB)
[2]Heating at 47°F (Indoor: 70°F DB, 60°F WB // Outdoor: 47°F DB, 43°F WB)
[3]Heating at 17°F (Indoor: 70°F DB, 60°F WB // Outdoor: 17°F DB, 15°F WB)
[4]Heating at 5°F (Indoor: 70°F DB, 60°F WB // Outdoor: 5°F DB, 4°F WB)
[6]Heating at -5°F (Indoor: 70°F DB, 60°F WB // Outdoor: -5°F DB, -6°F WB)
[7]Heating at -10°F (Indoor: 70°F DB, 60°F WB // Outdoor: -10°F DB, -11°F WB)
˙ Indoor/Outdoor Unit Operating Temperature Range (Cooling Air Temp [Maximum / Minimum]):
• Applications should be restricted to comfort cooling only; equipment cooling applications are not recommended for low ambient temperature conditions.
** Outdoor Unit Operating Temperature Range (Cooling Thermal Lock-out / Re-start Temperatures; Heating Thermal Lock-out / Re-start Temperatures):
• System cuts out in heating mode and automatically restarts at these temperatures.

Specifications are subject to change without notice.

© 2025 Mitsubishi Electric Trane HVAC US LLC. All rights reserved.

SPECIFICATIONS: MSZ-GX30NL & MUZ-GX30NL

Outdoor Unit	MCA	A	23
	MOCP	A	40
	Fan Motor Full Load Amperage	A	0.76
	Fan Motor Output	W	55
	Airflow Rate Cooling	CFM	2,202
	Airflow Rate Heating	CFM	1,934
	Defrost Method		Reverse Cycle
	Coating on Heat Exchanger (Bluefin, Sea Coast)		Yes, Yes
	Sound Pressure Level, Cooling[1]	dB (A)	57
	Sound Pressure Level, Heating[2]	dB (A)	57
	Compressor Type		Twin Rotary
	Compressor Model		SRB172FQHMT
	Compressor Oil [Type // Charge]	Type // oz	RM68EH // 14.5
	External Finish Color		Munsell 3Y 7.8/1.1
	Base Pan Heater		Optional
	Unit Dimensions (W x D x H)	inch x inch x inch [mm x mm x mm]	33-1/16 x 13 x 34-5/8 [840 x 330 x 880]
	Package Dimensions (W x D x H)	inch x inch x inch [mm x mm x mm]	38-3/4 x 16-3/4 x 40-3/4 [980 x 420 x 1,030]
	Unit Weight	lbs [kg]	116 [52.30]
	Package Weight	lbs [kg]	135 [61.20]
ODU Operating Temp. Range	Cooling Intake Maximum Air Temp [Maximum / Minimum*]	°FDB	115 / 14
	Cooling Thermal Lock-out / Re-start Temperatures**	°FDB	-1 / 3
	Heating Air Temp [Maximum / Minimum]	°FDB, °FWB / °FDB, °FWB	75, 65 / -5, -6
	Heating Thermal Lock-out / Re-start Temperatures**	°FDB	-14 / -4
Refrigerant	Type		R454B
	Pre-Charged Refrigerant Amount	lbs, oz	3, 12
	Maximum Pre-Charged Piping Length	ft [m]	50 [15]
	Additional Refrigerant Charge Per Additional Piping Length	oz/ft	0.22
Piping	Gas Pipe Size O.D. [Flared]	inch [mm]	5/8 [15.88]
	Liquid Pipe Size O.D. [Flared]	inch [mm]	1/4 [6.35]
	Maximum Piping Length	ft [m]	100 [30]
	Maximum Height Difference	ft [m]	50 [15]
	Maximum Number of Bends		10

NOTES
[1]Cooling at 95°F (Indoor: 80°F DB, 67°F WB // Outdoor: 95°F DB, 75°F WB)
[2]Heating at 47°F (Indoor: 70°F DB, 60°F WB // Outdoor: 47°F DB, 43°F WB)
[3]Heating at 17°F (Indoor: 70°F DB, 60°F WB // Outdoor: 17°F DB, 15°F WB)
[4]Heating at 5°F (Indoor: 70°F DB, 60°F WB // Outdoor: 5°F DB, 4°F WB)
[6]Heating at -5°F (Indoor: 70°F DB, 60°F WB // Outdoor: -5°F DB, -6°F WB)
[7]Heating at -10°F (Indoor: 70°F DB, 60°F WB // Outdoor: -10°F DB, -11°F WB)
* Indoor/Outdoor Unit Operating Temperature Range (Cooling Air Temp [Maximum / Minimum]):
• Applications should be restricted to comfort cooling only; equipment cooling applications are not recommended for low ambient temperature conditions.
** Outdoor Unit Operating Temperature Range (Cooling Thermal Lock-out / Re-start Temperatures; Heating Thermal Lock-out / Re-start Temperatures):
• System cuts out in heating mode and automatically restarts at these temperatures.

Specifications are subject to change without notice.

© 2025 Mitsubishi Electric Trane HVAC US LLC. All rights reserved.

INDOOR UNIT ACCESSORIES: MSZ-GX30NL

Control Interface	Airzone Wired Blueface Controller Black	AZZBSBLUEZEROCN
	Airzone Wired Blueface Controller White	AZZBSBLUEZEROCB
	Airzone Wireless Lite Controller Black	AZZBSLITERN
	Airzone Wireless Lite Controller White	AZZBSLITERB
	Airzone Wireless Think Controller Black	AZZBSTHINKRN
	Airzone Wireless Think Controller White	AZZBSTHINKRB
	IT Extender for kumo station	PAC-WHS01IE-E
	kumo station for the Comfort app	PAC-WHS01HC-E
	M-Net I/O Control Interface for M-Series [2]	MAC-334IF-E
	Procon BACnet and Modbus Interface	PAC-UKPRC001-CN-1
	Thermostat Interface for 3rd Party Thermostats	PAC-US445CN-1
	Wireless Interface Adapter for the Comfort app	PAC-USWHS002-WF-2
Condensate	Blue Diamond Advanced Mini Condensate Pump w Reservoir Sensor 208230V recommended	X87-721
	Blue Diamond MaxiBlue Advanced Mini Condensate Pump w Reservoir Sensor 110V up to 48000 BTUH recommended	X87-711
	Blue Diamond MegaBlue Advanced Condensate Pump w Reservoir Sensor	X87-835
	Blue Diamond Sensor Extension Cable 15 Ft	C13-103
	Drain Pan Level SensorControl	SS610E
	Refco Condensate Pump 100-240 VAC	GOBI-II
	Refco Condensate Pump 100-240 VAC up to 120000 BTUH	COMBI
	Sauermann Condensate Pump	SI30-230
Drain Hose	Flexible Mini-Split Drain Hose	DRX-16
Filter	Electro Static Anti-allergy Enzyme Filter	MAC-2320FT-E
	Microparticle Filter	MAC-EMF515FT-E
Remote Sensor	Remote Temperature Sensor for MFZ MLZ and MSZ models	M21EAA307
	Wireless temperature and humidity sensor for the Comfort app	PAC-USWHS003-TH-1
Lineset	100 x 1/4 x 100 x 5/8 Lineset Twin-Tube Insulation	MLS145812T-100
	15 x 1/4 x 15 x 5/8 Lineset Twin-Tube Insulation	MLS145812T-15
	30 x 1/4 x 30 x 5/8 Lineset Twin-Tube Insulation	MLS145812T-30
	50 x 1/4 x 50 x 5/8 Lineset Twin-Tube Insulation	MLS145812T-50
	65 x 1/4 x 65 x 5/8 Lineset Twin-Tube Insulation	MLS145812T-65
Wired Remote Controller	Deluxe Wired MA Remote Controller [1]	PAR-42MAAUB
	Simple Direct Wired Remote Controller	PAC-SDW01RC-1
	Simple MA Remote Controller [1]	PAC-YT53CRAU-J
	Touch MA Wired Remote Controller [1]	PAR-CT01MAU-SB
Power Supplies and Auxiliary Components	Backup Heat Relay Kit Adapter for CN24 or CN152 Connector	CN24RELAY-KIT-CM3
Disconnect Switch	30A600VUL fits 2 X 4 utility box - Black	TAZ-MS303
	30A600VUL fits 2 X 4 utility box - White	TAZ-MS303W
Wireless Remote Controller	Lockdown Bracket for Wireless Handheld Remote Controllers	RCMKP1CB
	RedLINK Wireless Remote Controller	MHK2

NOTES
[2]Allows IDU Connection to MA Controller:
Deluxe MA Remote Controller
Simple MA Controller
Touch MA Controller
[1]Requires MAC-334IF-E Adapter
[1]Requires MAC-334IF-E Adapter
[1]Requires MAC-334IF-E Adapter

Specifications are subject to change without notice.

© 2025 Mitsubishi Electric Trane HVAC US LLC. All rights reserved.

OUTDOOR UNIT ACCESSORIES: MUZ-GX30NL

Mini-Split Wire	14 Gauge 4 wire Armored MiniSplit Cable250 ft roll	SW144-250
	14 Gauge 4 wire Armored MiniSplit Cable50 ft roll	SW144-50
	14 Gauge 4 wire MiniSplit Cable250 ft roll	S144-250
	14 Gauge 4 wire MiniSplit Cable50 ft roll	S144-50
	16 Gauge 4 wire Armored MiniSplit Cable250 ft roll	SW164-250
	16 Gauge 4 wire Armored MiniSplit Cable50 ft roll	SW164-50
	16 Gauge 4 wire MiniSplit Cable250 ft roll	S164-250
	16 Gauge 4 wire MiniSplit Cable50 ft roll	S164-50
Drain Socket	Drain Socket	MAC-871DS
Control/Service Tool	M- & P-Series Maintenance Tool Cable Set	M21EC0397
	Maintenance Tool Interface	PAC-USCMS-MN-1
Optional Defrost Heater	Base Heater	MAC-642BH-U1
Stand	18 Single Fan Stand	QSMS1801M
	24 Single Fan Stand	QSMS2401M
	Condenser Wall Bracket	QSWB2000M-1
	Condenser Wall Bracket - Stainless Steel Finish	QSWBSS
	Outdoor Unit 3-14 inch Mounting Base Pair - Plastic	DSD-400P
	Outdoor Unit Stand 12 High	QSMS1201M
Snow/Rain Diverter	SnowRain Diverter	SRD-3
Mounting Pad	Condensing Unit Mounting Pad 16 x 36 x 3	ULTRILITE1
Air Outlet Guide	Air Outlet Guide	MAC-890SG-E
Hail Guards	Hail Guard	HG-A7
NOTES		

© 2025 Mitsubishi Electric Trane HVAC US LLC. All rights reserved.

INDOOR UNIT DIMENSIONS: MSZ-GX30NL

MSZ-GX18NL- U1 MSY-GX18NL- U1
MSZ-GX24NL- U1 MSY-GX24NL- U1
MSZ-GX30NL- U1 MSY-GX30NL- U1
MSZ-GX36NL- U1 MSY-GX36NL- U1

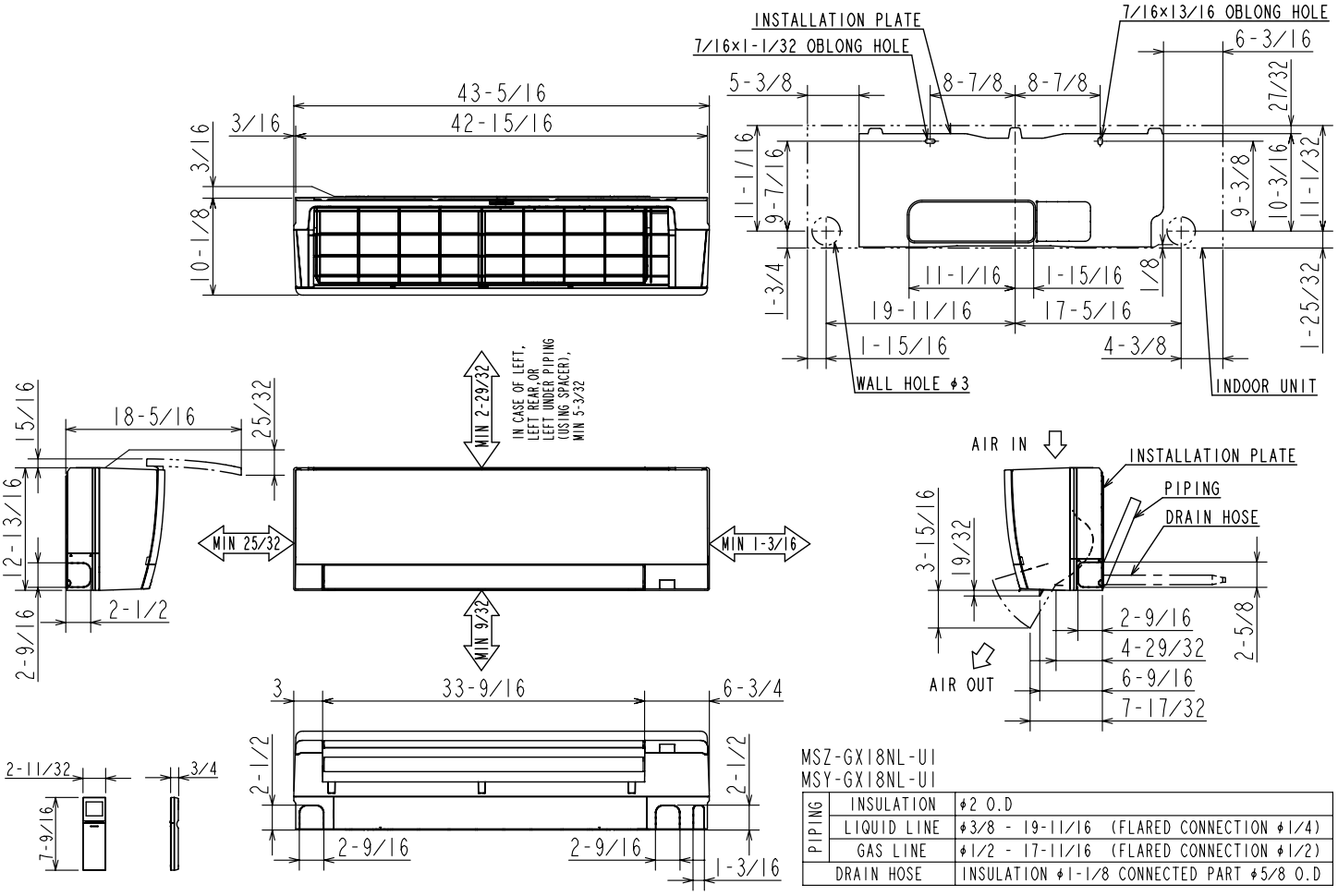

MSZ-GX18NL-UI
MSY-GX18NL-UI

PIPING	INSULATION	ϕ2 O.D
	LIQUID LINE	ϕ3/8 - 19-11/16 (FLARED CONNECTION ϕ1/4)
	GAS LINE	ϕ1/2 - 17-11/16 (FLARED CONNECTION ϕ1/2)
DRAIN HOSE		INSULATION ϕ1-1/8 CONNECTED PART ϕ5/8 O.D

MSZ-GX24/30/36NL-UI
MSY-GX24/30/36NL-UI

PIPING	INSULATION	ϕ2 O.D
	LIQUID LINE	ϕ3/8 - 19-11/16 (FLARED CONNECTION ϕ1/4)
	GAS LINE	ϕ1/2 - 17-11/16 (FLARED CONNECTION ϕ5/8)
DRAIN HOSE		INSULATION ϕ1-1/8 CONNECTED PART ϕ5/8 O.D

© 2025 Mitsubishi Electric Trane HVAC US LLC. All rights reserved.

OUTDOOR UNIT DIMENSIONS: MUZ-GX30NL

MUZ-GX18NL-U1
MUZ-GX24NL-U1
MUZ-GX18NLHZ-U1
MUZ-GX24NLHZ-U1
MUY-GX18NL-U1
MUY-GX24NL-U1

MUZ-GX30NL-U1
MUZ-GX36NL-U1
MUY-GX30NL-U1
MUY-GX36NL-U1

REQUIRED SPACE

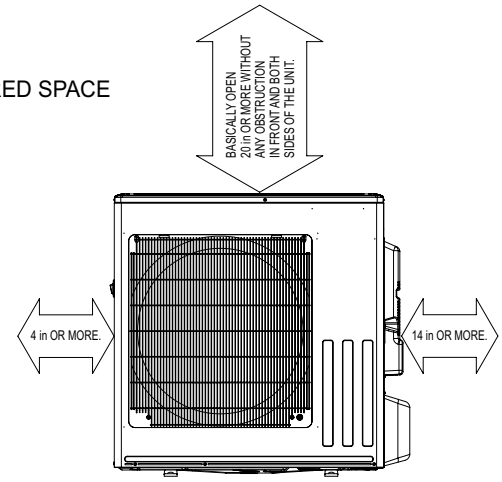

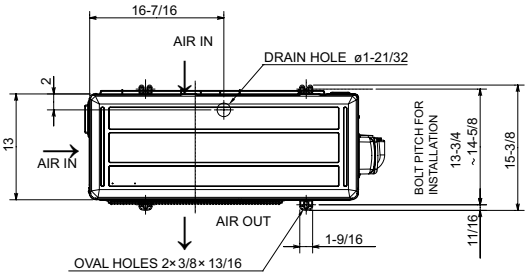

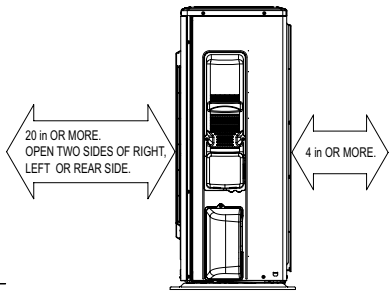

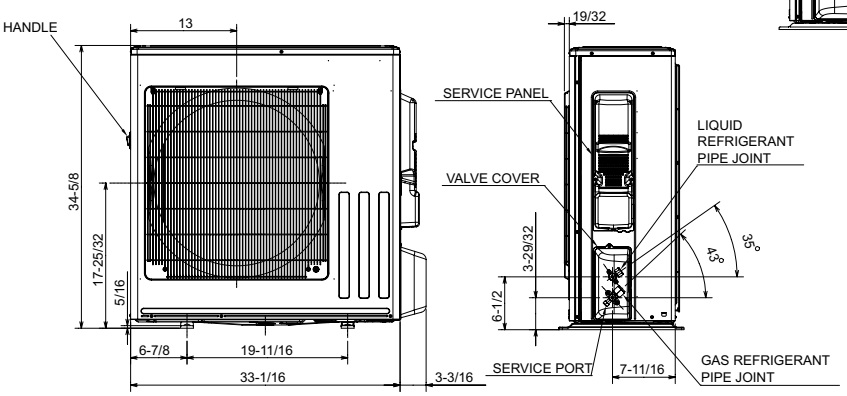

MUZ-GX18NL MUZ-GX18NLHZ
MUY-GX18NL

REFRIGERANT PIPE JOINT	LIQUID REFRIGERANT PIPE	FLARED 1/4"
	GAS REFRIGERANT PIPE	FLARED 1/2"

MUZ-GX24/30/36NL MUZ-GX24NLHZ
MUY-GX24/30/36NL

REFRIGERANT PIPE JOINT	LIQUID REFRIGERANT PIPE	FLARED 1/4"
	GAS REFRIGERANT PIPE	FLARED 5/8"

1340 Satellite Boulevard Suwanee, GA 30024
Toll Free: 800-433-4822 https://mitsubishicomfort.com

METUS_2025-02_PROPIN

Specifications are subject to change without notice.

© 2025 Mitsubishi Electric Trane HVAC US LLC. All rights reserved.

M-SERIES

SUBMITTAL DATA: MSZ-WR24NA & MUZ-WR24NA

24,000 BTU/H WALL-MOUNTED HEAT PUMP SYSTEM

Job Name:	
System Reference:	Date:

Indoor Unit: MSZ-WR24NA	Outdoor Unit: MUZ-WR24NA	Wireless Remote Controller

GENERAL FEATURES

- Single-zone heat pump systems
- Blue Fin anti-corrosion treatment applied to the outdoor unit heat exchanger for increased coil protection and longer life
- Four fan speeds: Low, Medium, High, Super-high
- Anti-mold filter
- INVERTER-driven heat pump
- Cooling operation range: 32° F to 115° F
- Heating operation range: 5° F to 75° F
- Multiple control options available:
  - Hand-held Remote Controller (provided with unit)
  - kumo cloud® smart device app for remote access
  - Third-party interface options
  - Wired or wireless controllers
- 12-hour timer
- ECONO COOL mode
- AUTO restart
- The outdoor unit powers the indoor unit and should a power outage occur, the system is automatically restarted when the power returns.

Specifications are subject to change without notice.

© 2019 Mitsubishi Electric Trane HVAC US LLC. All rights reserved.

SPECIFICATIONS: MSZ-WR24NA & MUZ-WR24NA

Cooling at 95°F[1]	Maximum Capacity	Btu/h	22,500
	Rated Capacity	Btu/h	22,500
	Minimum Capacity	Btu/h	5,800
	Maximum Power Input	W	2,810
	Rated Power Input	W	2,810
	Moisture Removal	Pints/h	2.3
	Sensible Heat Factor		0.89
	Power Factor (208/230V)	%	99/99
Cooling at 82°F	Maximum Capacity	Btu/h	24,840
	Rated Capacity	Btu/h	24,840
	Minimum Capacity	Btu/h	6,404
	Maximum Power Input	W	2,528
	Rated Power Input	W	2,528
Heating at 47°F[2]	Maximum Capacity	Btu/h	26,000
	Rated Capacity	Btu/h	26,000
	Minimum Capacity	Btu/h	5,400
	Maximum Power Input	W	2,680
	Rated Power Input	W	2,680
	Power Factor	%	99/99
Heating at 17°F[3]	Maximum Capacity	Btu/h	18,500
	Rated Capacity	Btu/h	18,500
	Maximum Power Input	W	2,460
	Rated Power Input	W	2,460
Heating at 5°F[4]	Maximum Capacity	Btu/h	15,600
	Maximum Power Input	W	2,230
Efficiency	SEER		16.0
	EER[1]		8.0
	HSPF (IV)		8.5
	COP at 47°F[2]		2.84
	COP at 17°F in Maximum Capacity[3]		2.20
	COP at 5°F in Maximum Capacity[4]		2.05
Electrical	Voltage, Phase, Frequency		208/230V, 1 phase, 60Hz
	Guaranteed Voltage Range	V AC	187-253
	Voltage: Indoor - Outdoor, S1-S2	V AC	208/230
	Voltage: Indoor - Outdoor, S2-S3	V DC	24
	Voltage: Indoor - Remote Controller		Wireless type
	Recommended Fuse/Breaker Size	A	15
	Recommended Wire Size (Indoor - Outdoor)	AWG	14
Indoor Unit	MCA	A	1
	Blower Motor Full Load Amperage	A	0.67
	Blower Motor Output	W	30

Specifications are subject to change without notice.

© 2019 Mitsubishi Electric Trane HVAC US LLC. All rights reserved.

SPECIFICATIONS: MSZ-WR24NA & MUZ-WR24NA

	Airflow Rate at Cooling, Dry	CFM	702-530-431-353
	Airflow Rate at Cooling, Wet	CFM	632-477-388-318
	Airflow Rate at Heating, Dry	CFM	702-579-448-346
	Sound Pressure Level (Cooling)	dB(A)	50-44-38-33
	Sound Pressure Level (Heating)	dB(A)	50-44-38-32
	Drain Pipe Size	In. (mm)	5/8 (15.88)
	Heat Exchanger Type		Plate fin coil
	External Finish Color		Munsell 1.0Y 9.2/0.2
	Unit Dimensions	W: In. (mm)	36-5/16 (923)
		D: In. (mm)	9-13/16 (250)
		H: In. (mm)	12 (305)
	Package Dimensions	W: In. (mm)	39 (990)
		D: In. (mm)	13 (330)
		H: In. (mm)	15 (380)
	Unit Weight	Lbs. (kg)	28 (13)
	Package Weight	Lbs. (kg)	33 (15)
Indoor Unit Operating Temperature Range	Cooling Intake Air Temp (Maximum / Minimum)*	°F	90F D.B / 73F W.B // 67F D.B / 57F W.B
	Heating Intake Air Temp (Maximum / Minimum)	°F	80F D.B // 70F D.B
Outdoor Unit	MCA	A	14
	MOCP	A	15
	Fan Motor Full Load Amperage	A	0.93
	Fan Motor Output	W	77
	Airflow Rate	CFM	1,691 / 1,691
	Refrigerant Control		LEV
	Defrost Method		Reverse cycle
	Heat Exchanger Type		Plate fin coil
	Blue Fin Coating on Heat Exchanger		Yes
	Sound Pressure Level, Cooling[1]	dB(A)	57
	Sound Pressure Level, Heating[2]	dB(A)	55
	Compressor Type		DC INVERTER-driven Twin Rotary
	Compressor Model		SNB130FQBMT
	Compressor Rated Load Amps	A	10.0
	Compressor Locked Rotor Amps	A	12.5
	Compressor Oil Type // Charge	oz.	FV50S // 11.8
	External Finish Color		Ivory Munsell 3Y 7.8/1.1
	Base Pan Heater		Optional
	Unit Dimensions	W: In. (mm)	33-1/16 (840)
		D: In. (mm)	13 (330)
		H: In. (mm)	34-5/8 (880)
	Package Dimensions	W: In. (mm)	38-9/16 (980)
		D: In. (mm)	16-9/16 (420)

Specifications are subject to change without notice.

© 2019 Mitsubishi Electric Trane HVAC US LLC. All rights reserved.

SPECIFICATIONS: MSZ-WR24NA & MUZ-WR24NA

		H: In. (mm)	39 (990)
	Unit Weight	Lbs. (kg)	121 (55)
	Package Weight	Lbs. (kg)	141 (64)
Outdoor Unit Operating Temperature Range	Cooling Air Temp (Maximum / Minimum)*	°F	115 / 32
	Cooling Thermal Lock-out / Re-start Temperatures**	°F	-1 / 3
	Heating Air Temp (Maximum / Minimum)	°F	75 / 5
	Heating Thermal Lock-out / Re-start Temperatures**	°F	-9 / -4
Refrigerant	Type		R410A
	Charge	Lbs, oz	3, 9
Piping	Gas Pipe Size O.D. (Flared)	In.(mm)	5/8 (15.88)
	Liquid Pipe Size O.D. (Flared)	In.(mm)	3/8 (9.52)
	Maximum Piping Length	Ft. (m)	100 (30)
	Maximum Height Difference	Ft. (m)	50 (15)
	Maximum Number of Bends		10

Notes

AHRI Rated Conditions (Rated data is determined at a fixed compressor speed)	[1]Cooling (Indoor // Outdoor)	°F	80 DB, 67 WB // 95 DB, 75 WB
	[2]Heating at 47°F (Indoor // Outdoor)	°F	70 DB, 60 WB // 47 DB, 43 WB
	[3]Heating at 17°F (Indoor // Outdoor)	°F	70 DB, 60 WB // 17 DB, 15 WB
Conditions	[4]Heating at 5°F (Indoor // Outdoor)	°F	70 DB, 60 WB // -4 DB, -5 WB

*Applications should be restricted to comfort cooling only; equipment cooling applications are not recommended for low ambient temperature conditions.
**System cuts out in heating mode to avoid thermistor error and automatically restarts at these temperatures.

Specifications are subject to change without notice.

© 2019 Mitsubishi Electric Trane HVAC US LLC. All rights reserved.

ACCESSORIES: MSZ-WR24NA

Anti-allergy Enzyme Filter	□ MAC-408FT-E
Backlit, Wall-mounted, Wireless Controller	□ MHK1
Portable Central Controller	□ MCCH1
Wired MA Controller[1]	□ PAR-33MAA
Simple MA Controller[1]	□ PAC-YT53CRAU
Touch MA Controller[1]	□ PAR-CT01MAU-SB
Wired Remote Sensor	□ M21-EAA-307
Wireless Temperature and Humidity Sensor	□ PAC-USWHS003-TH-1
Outside Air Sensor for MHK1	□ MOS1
System Control Interface[2]	□ MAC-333IF-E
Wireless Interface	□ PAC-USWHS002-WF-1
Thermostat Interface	□ PAC-US444CN-1
kumo station®	□ PAC-WHS01HC-E
USNAP Interface	□ PAC-WHS01UP-E
IT Extender	□ PAC-WHS01IE-E
BACnet® and MODBUS® Interface	□ PAC-UKPRC001-CN-1
Lockdown Bracket for Hand-held Remote Controllers	□ RCMKP1CB
Blue Diamond Sensor Extension Cable — 15 Ft.	□ C13-103
Blue Diamond Alarm Extension Cable — 6.5 Ft.	□ C13-192
Blue Diamond MultiTank — collection tank for use with multiple pumps	□ C21-014
Blue Diamond Rubber Foot Pads	□ F10-010
Mini Condensate Pump — 230 volt application	□ SI30-230
MegaBlue Advanced Blue Diamond Condensate Pump w/ Reservoir & Sensor	□ X87-835 - 110 to 250V
MaxiBlue Advanced Blue Diamond Mini Condensate Pump w/ Reservoir & Sensor (110V) up to 48,000 Btu/h [recommended]	□ X87-711 - 110V
Advanced Blue Diamond Mini Condensate Pump w/ Reservoir & Sensor (208/230V) [recommended]	□ X87-721 - 208/230V
MicroBlue Blue Diamond Mini Condensate Pump (110/208/230V) up to 18,000 Btu/h	□ X85-003
Fascia Kit for MicroBlue Pump – mounts the MicroBlue and sensor directly beneath the indoor unit	□ T18-016
Drain Pan Level Sensor	□ DPLS2
(30A/600V/UL) [fits 2" X 4" utility box] - Black	□ TAZ-MS303
(30A/600V/UL) [fits 2" X 4" utility box] - White	□ TAZ-MS303W

[1] Requires MAC-333IF-E

[2] Allows indoor units to connect to an MA Controller

© 2019 Mitsubishi Electric Trane HVAC US LLC. All rights reserved.

ACCESSORIES: MUZ-WR24NA

Air Outlet Guide	□ MAC-886SG-E
Drain Socket	□ MAC-860DS
Optional Defrost Heater	□ MAC-642BH-U1
Hail Guard	□ HG-A7
Outdoor Unit 3-1/4 inch Mounting Base (Pair) - Plastic	□ DSD-400P
Condensing Unit Mounting Pad 16" x 36" x 3"	□ ULTRILITE1
Outdoor Unit Stand — 12" High	□ QSMS1201M
Outdoor Unit Stand — 18" High	□ QSMS1801M
Outdoor Unit Stand — 24" High	□ QSMS2401M
Heavy Duty Wall Mounting Bracket— Coated Steel	□ QSWB2000M-1
Heavy Duty Wall Mounting Bracket — 316 Series Stainless Steel	□ QSWBSS
10' x 3/8" x 10' x 5/8" Lineset (Twin-Tube Insulation)	□ MPLS385812T-10
15' x 3/8" x 15' x 5/8" Lineset (Twin-Tube Insulation)	□ MPLS385812T-15
30' x 3/8" x 30' x 5/8" Lineset (Twin-Tube Insulation)	□ MPLS385812T-30
50' x 3/8" x 50' x 5/8" Lineset (Twin-Tube Insulation)	□ MPLS385812T-50
65' x 3/8" x 65' x 5/8" Lineset (Twin-Tube Insulation)	□ MPLS385812T-65
100' x 3/8" x 100' x 5/8" Lineset (Twin-Tube Insulation)	□ MPLS385812T-100

Specifications are subject to change without notice.

© 2019 Mitsubishi Electric Trane HVAC US LLC. All rights reserved.

DIMENSIONS: MSZ-WR24NA

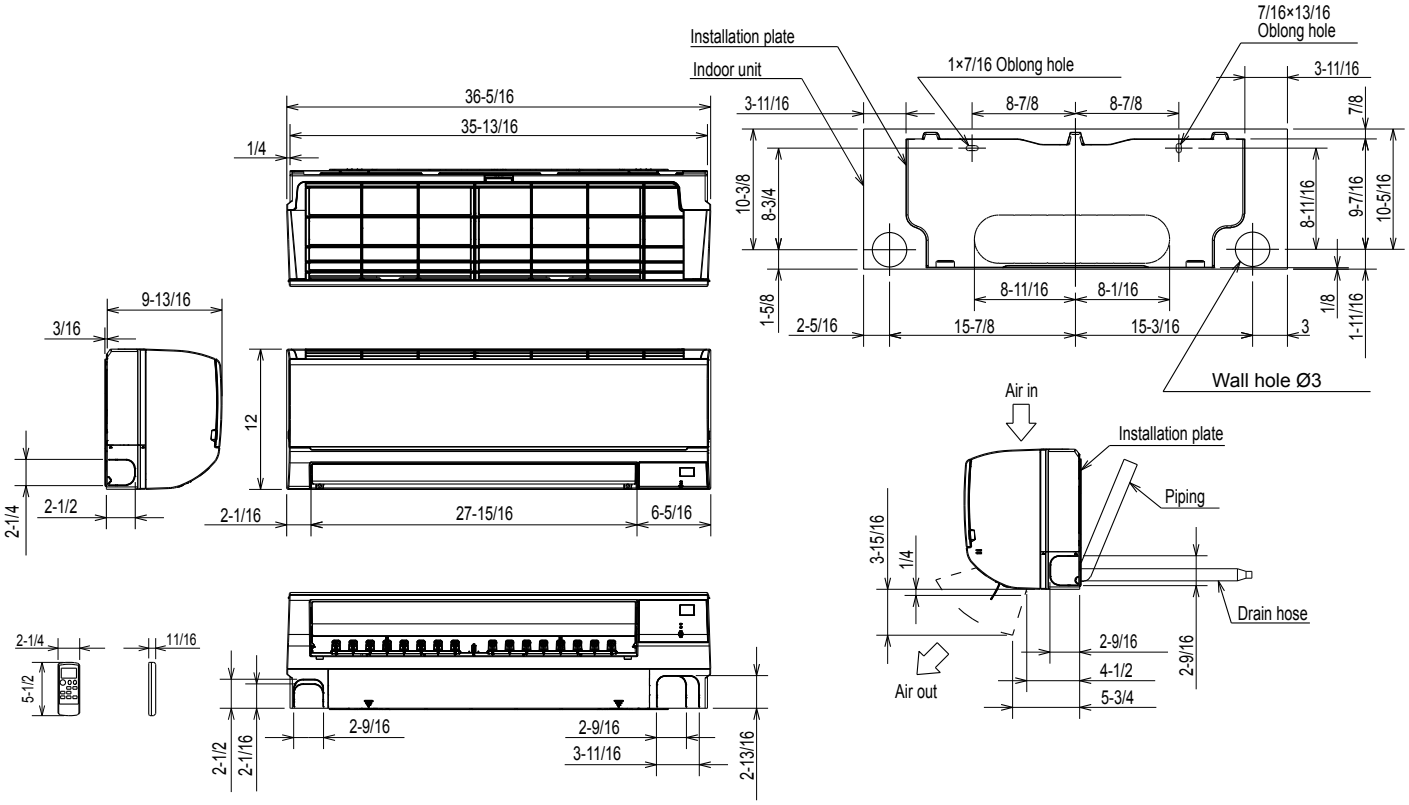

18 kBtu/h

Piping	Insulation	Ø2 O.D
	Liquid line	Ø5/16 15-3/8 (Flared connection Ø1/4)
	Gas line	Ø15/32 13-3/8 (Flared connection Ø1/2)
Drain hose		Insulation Ø1-1/8 Connected part Ø5/8 O.D

24 kBtu/h

Piping	Insulation	Ø2 O.D
	Liquid line	Ø5/16 15-3/8 (Flared connection Ø3/8)
	Gas line	Ø15/32 13-3/8 (Flared connection Ø5/8)
Drain hose		Insulation Ø1-1/8 Connected part Ø5/8 O.D

© 2019 Mitsubishi Electric Trane HVAC US LLC. All rights reserved.

DIMENSIONS: MUZ-WR24NA

Unit: inch

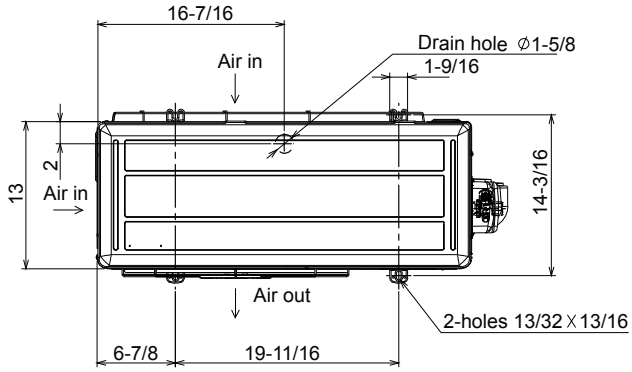

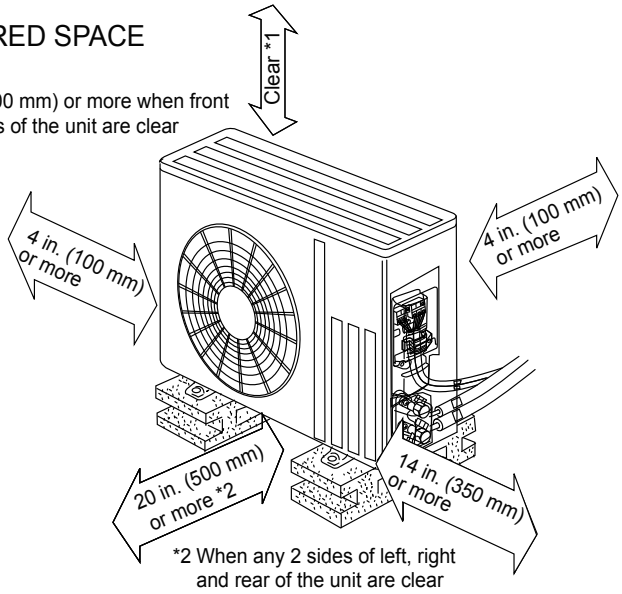

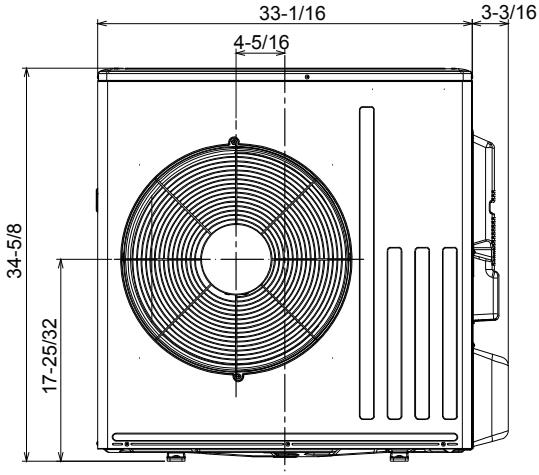

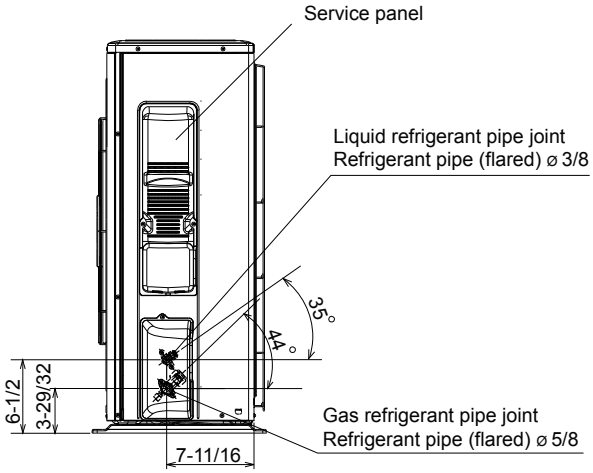

MITSUBISHI ELECTRIC

COOLING & HEATING

1340 Satellite Boulevard, Suwanee, GA 30024
Toll Free: 800-433-4822 www.mehvac.com

FORM# MSZ-WR24NA / MUZ-WR24NA - 201902

Specifications are subject to change without notice.

© 2019 Mitsubishi Electric Trane HVAC US LLC. All rights reserved.

MSZ-GX24NL
22,400 BTU/H WALL-MOUNTED INDOOR UNIT

Job Name:

System Reference: Date:

GENERAL FEATURES

- Dual Barrier Coating: The patented Dual Barrier Coating reduces the collection of contaminants like dust, fibers, smoke, and oil on the inner surface of the heat pump, resulting in optimal airflow and easier maintenance.
- Econo Cool: Econo Cool temporarily and automatically adjusts the airflow based on heat exchanger temperature. The set temperature is increased slightly, which saves energy, while maintaining comfort.
- Filter: Electrostatic Enzyme filter (built-in) that is charged with static electricity and designed to attract and filter charged particles which can include airborne non-living particulates. and Microparticle filter (optional) that removes non-living particulate matter, which can include dust and smoke.
- Multiple control options including: Back-lit screen hand-held Remote Controller (provided with unit), comfort app, third-party interfaces and both wired and wireless controllers
- Multiple fan speed options: Low, Medium, High, Powerful, Auto
- Powerful Mode: Temporarily drops or raises the set point and fan speed in order to quickly bring the room to the desired temperature.
- Quiet operation: Outdoor units are as quiet as a typical conversation, and most indoor units are whisper quiet.
- Slim wall-mounted indoor units provide zone comfort control
- Smart Dry Mode: Improves humidity control with minimal over-cooling of the space
- Smart Set: recalls a preferred preset temperature setting at the touch of a button
- Wi-Fi enabled units pair with the Comfort app for complete control over temperature, fan speeds, modes, schedules, and more.

Specifications			System
Unit Type			MSZ-GX24NL
Cooling Capacity (Nominal)[1,3]	Cooling Capacity (Nominal)	Btu/h	22,400
Heating Capacity (Nominal)[2,3]	Heating Capacity (Nominal)	Btu/h	27,600
Electrical	Voltage, Phase, Frequency	V AC / V AC, ø, Hz	208 / 230, 1, 60
	Voltage: Indoor - Outdoor, S1-S2	V AC	208/230
	MCA	A	1
Indoor Unit	Fan Motor Type		DC Motor
	Fan Motor Output	W	56
	Airflow Rate at Cooling, Dry	CFM	324, 392, 454, 636, 765
	Airflow Rate at Cooling, Wet	CFM	292, 353, 408, 573, 688
	Airflow Rate at Heating, Dry	CFM	344, 392, 454, 530, 765
	Sound Pressure Level [Cooling]	dB (A)	30, 37, 41, 48, 53
	Sound Pressure Level [Heating]	dB (A)	30, 37, 41, 45, 50
	DBC on HEX (Yes or No)		Yes
	External Finish Color		Munsell 0.7PB 9.2/0.4
	Unit Dimensions (W x D x H)	inch x inch x inch [mm x mm x mm]	43-5/16 x 10-1/8 x 12-13/16 [1,100 x 257 x 325]
	Package Dimensions (W x D x H)	inch x inch x inch [mm x mm x mm]	45-1/2 x 15-1/2 x 13-1/2 [1,160 x 400 x 340]
	Unit Weight	lbs [kg]	37 [16.50]
	Package Weight	lbs [kg]	42 [18.80]
Refrigerant	Type		R454B
Piping	Liquid Pipe Size O.D.	inch [mm]	1/4 [6.35]
	Gas Pipe Size O.D.	inch [mm]	5/8 [15.88]
Drain Pipe	Drain Pipe Size O.D.	inch [mm]	5/8 [16]

NOTES
[1]Cooling at 95°F (Indoor: 80°F DB, 67°F WB // Outdoor: 95°F DB, 75°F WB)
[2]Heating at 47°F (Indoor: 70°F DB, 60°F WB // Outdoor: 47°F DB, 43°F WB)
[3]Nominal capacity only. Actual capacity output varies based on the system-specific configuration.

Specifications are subject to change without notice.

© 2025 Mitsubishi Electric Trane HVAC US LLC. All rights reserved.

INDOOR UNIT ACCESSORIES: MSZ-GX24NL

Wireless Remote Controller	Lockdown Bracket for Wireless Handheld Remote Controllers	RCMKP1CB
	RedLINK Wireless Remote Controller	MHK2
Filter	Electro Static Anti-allergy Enzyme Filter	MAC-2310FT-E
	Electro Static Anti-allergy Enzyme Filter	MAC-2320FT-E
	Microparticle Filter	MAC-EMF615FT-E
	Microparticle Filter	MAC-EMF515FT-E
Disconnect Switch	30A600VUL fits 2 X 4 utility box - Black	TAZ-MS303
	30A600VUL fits 2 X 4 utility box - White	TAZ-MS303W
Condensate	Blue Diamond Advanced Mini Condensate Pump w Reservoir Sensor 208230V recommended	X87-721
	Blue Diamond MaxiBlue Advanced Mini Condensate Pump w Reservoir Sensor 110V up to 48000 BTUH recommended	X87-711
	Blue Diamond MegaBlue Advanced Condensate Pump w Reservoir Sensor	X87-835
	Blue Diamond Sensor Extension Cable 15 Ft	C13-103
	Drain Pan Level SensorControl	SS610E
	Refco Condensate Pump 100-240 VAC up to 120000 BTUH	COMBI
	Refco Condensate Pump 100-240 VAC	GOBI-II
	Sauermann Condensate Pump	SI30-230
Remote Sensor	Remote Temperature Sensor for MFZ MLZ and MSZ models	M21EAA307
	Wireless temperature and humidity sensor for the Comfort app	PAC-USWHS003-TH-1
Control Interface	Airzone Wired Blueface Controller Black	AZZBSBLUEZEROCN
	Airzone Wired Blueface Controller White	AZZBSBLUEZEROCB
	Airzone Wireless Lite Controller Black	AZZBSLITERN
	Airzone Wireless Lite Controller White	AZZBSLITERB
	Airzone Wireless Think Controller Black	AZZBSTHINKRN
	Airzone Wireless Think Controller White	AZZBSTHINKRB
	IT Extender for kumo station	PAC-WHS01IE-E
	kumo station for the Comfort app	PAC-WHS01HC-E
	M-Net I/O Control Interface for M-Series [2]	MAC-334IF-E
	Procon BACnet and Modbus Interface	PAC-UKPRC001-CN-1
	Thermostat Interface for 3rd Party Thermostats	PAC-US445CN-1
	Wireless Interface Adapter for the Comfort app	PAC-USWHS002-WF-2
Wired Remote Controller	Deluxe Wired MA Remote Controller	PAR-42MAAUB
	Simple Direct Wired Remote Controller	PAC-SDW01RC-1
	Simple MA Remote Controller [1]	PAC-YT53CRAU-J
	Touch MA Wired Remote Controller [1]	PAR-CT01MAU-SB
Lineset	100 x 1/4 x 100 x 5/8 Lineset Twin-Tube Insulation	MLS145812T-100
	15 x 1/4 x 15 x 5/8 Lineset Twin-Tube Insulation	MLS145812T-15
	30 x 1/4 x 30 x 5/8 Lineset Twin-Tube Insulation	MLS145812T-30
	50 x 1/4 x 50 x 5/8 Lineset Twin-Tube Insulation	MLS145812T-50
	65 x 1/4 x 65 x 5/8 Lineset Twin-Tube Insulation	MLS145812T-65
Power Supplies and Auxiliary Components	Backup Heat Relay Kit Adapter for CN24 or CN152 Connector	CN24RELAY-KIT-CM3
Drain Hose	Flexible Mini-Split Drain Hose	DRX-16

NOTES
[2]Allows IDU Connection to MA Controller:
Deluxe MA Remote Controller
Simple MA Controller
Touch MA Controller
[1]Requires MAC-334IF-E Interface to connect MA controller
[1]Requires MAC-334IF-E Interface to connect MA controller
[1]Requires MAC-334IF-E Interface to connect MA controller
[1]Requires MAC-334IF-E Interface to connect MA controller

© 2025 Mitsubishi Electric Trane HVAC US LLC. All rights reserved.

INDOOR UNIT DIMENSIONS: MSZ-GX24NL

MSZ-GX18NL- U1 MSY-GX18NL- U1
MSZ-GX24NL- U1 MSY-GX24NL- U1
MSZ-GX30NL- U1 MSY-GX30NL- U1
MSZ-GX36NL- U1 MSY-GX36NL- U1

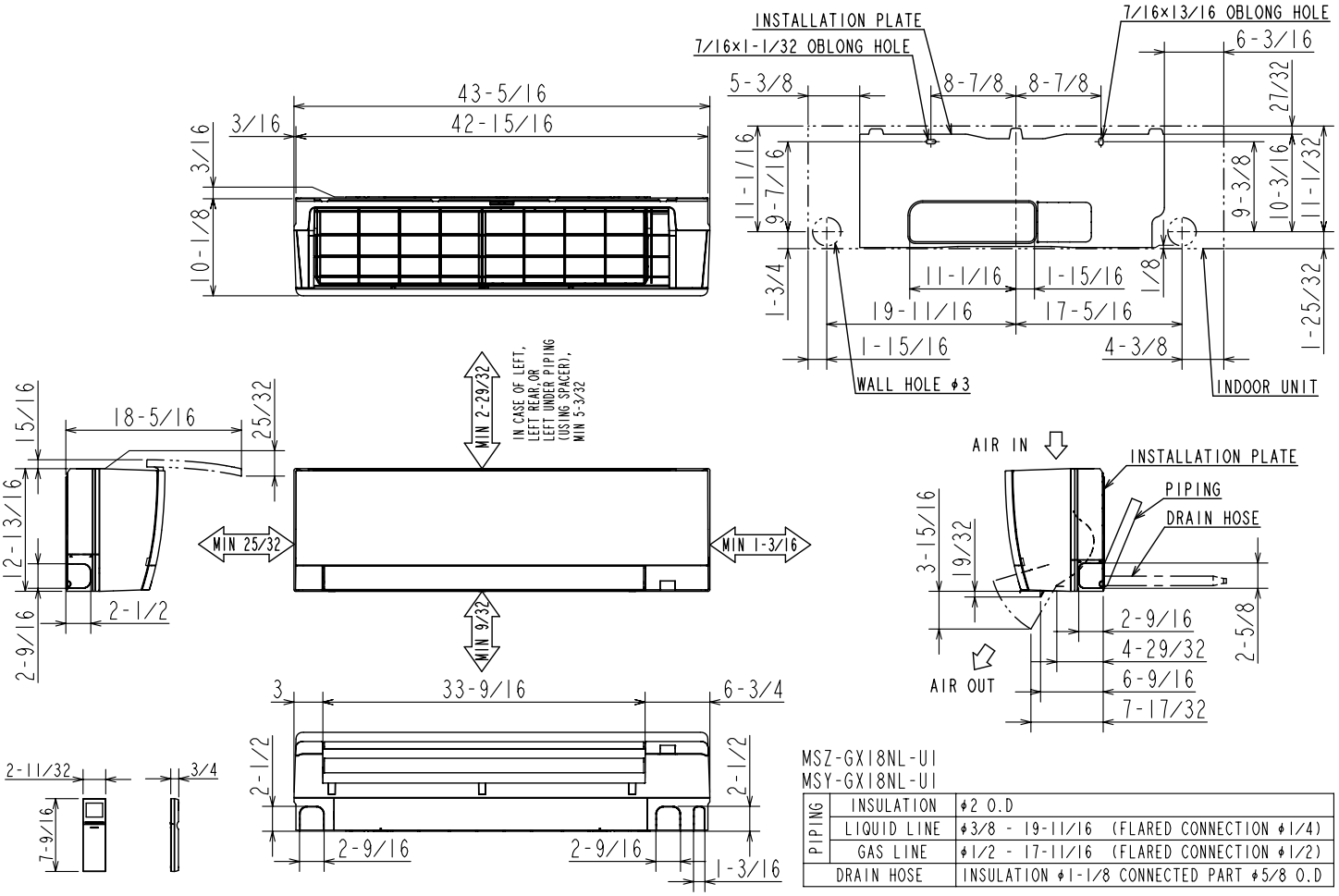

MSZ-GX18NL-UI
MSY-GX18NL-UI

PIPING	INSULATION	φ2 O.D
	LIQUID LINE	φ3/8 - 19-11/16 (FLARED CONNECTION φ1/4)
	GAS LINE	φ1/2 - 17-11/16 (FLARED CONNECTION φ1/2)
DRAIN HOSE		INSULATION φ1-1/8 CONNECTED PART φ5/8 O.D

MSZ-GX24/30/36NL-UI
MSY-GX24/30/36NL-UI

PIPING	INSULATION	φ2 O.D
	LIQUID LINE	φ3/8 - 19-11/16 (FLARED CONNECTION φ1/4)
	GAS LINE	φ1/2 - 17-11/16 (FLARED CONNECTION φ5/8)
DRAIN HOSE		INSULATION φ1-1/8 CONNECTED PART φ5/8 O.D

1340 Satellite Boulevard Suwanee, GA 30024
Toll Free: 800-433-4822 https://mitsubishicomfort.com

METUS_2025-04_PROPIN

Specifications are subject to change without notice.

© 2025 Mitsubishi Electric Trane HVAC US LLC. All rights reserved.

Damp2Dry DEHUMIDIFIER by Perfect Aire®

OWNER'S MANUAL

310 PINT COMMERCIAL DEHUMIDIFIER

MODEL 3PACD250

Installation safety precautions

1. The dehumidifier uses environmentally friendly R32 refrigerant, colorless, odorless and combustible.
2. The room area for installing, operating, and storing the dehumidifier of combustible refrigerant should be larger than the specified room area.
3. Do not puncture or ignite the dehumidifier.
4. Dehumidifier storage should be able to prevent mechanical damage caused by accidents.
5. The dehumidifier should be stored in a room without a continuous source of fire (e.g. open flame, lit gas appliance, electric heater on).
6. Safety checks must be carried out before maintenance or repair of dehumidifiers using combustible refrigerants to ensure that the risk of fire is minimized.

Maintenance precautions

1. Due to the special nature of R32 refrigerant, if the dehumidifier needs to be repaired or scrapped, please contact the authorized service center.
2. Maintenance by unqualified or non-professional personnel may pose a hazard.
3. When maintaining the dehumidifier, please strictly comply with the manufacturer's requirements.

PRODUCT PARAMETER TABLE

Model 3PACD250	
Power Supply 115V/60Hz/1Ph	
Rated Input Current 10.2 amps at 80°F 60%RH	
Rated Input Power 1130 watt at 80°F 60%RH	
The Air Volume 515CFM	
Dehumidification Capacity (80°F / 60% RH) 165PPD	
Dehumidification Capacity (90°F / 90% RH) 310PPD	
Filter SUS304 washable	
Power plug length 25ft	
Drain hose length 20ft	
Net weight 126 lbs	
Unit Size (W×H×D) 23 x 33 x 22 inch	
Refrigerant/Charge (OZ) R32/26.5oz	

TABLE OF CONTENTS

IMPORTANT SAFETY INSTRUCTION 4
SAFETY TIPS 4
NOTICE OF OPERATION 4
IDENTIFICATION OF PARTS 5
PRODUCT DESCRIPTION 5
INSTALLATION GUIDE 6
OPERATING INSTRUCTIONS 7
CONTROL PANEL 7
CONTROL PANEL FEATURES 8
BUTTONS 8
ICONS 9
POWER-ON AUTOMATIC DETECTION 11
COMPRESSOR PROTECTION FOR THREE MINUTES 11
POWER-DOWN MEMORY FUNCTION 11
APP CONTROL 11
ADJUST THE HEIGHT HANDLE 12
CLEANING THE AIR FILTER 12
TROUBLESHOOTING 13
WIRING DIAGRAM 13
ERROR CODES 13
BOM 14
PARTS LIST 15

Stand dehumidifier upright for full 24 hours before initial start up to allow refrigerant to settle.

Always use and store dehumidifier in an upright position.

IMPORTANT NOTE:
Read the manual carefully. Make sure to save this manual for future reference. Illustrations in this manual are for explanatory purposes only, your actual product may look slightly different.

IMPORTANT SAFETY INSTRUCTION

BEFORE INSTALLING AND USING YOUR DEHUMIDIFIER, PLEASE READ THIS OWNER'S MANUAL CAREFULLY. STORE THIS MANUAL IN A SAFE PLACE FOR FUTURE REFERENCE.

The use of electrical products may create hazards that include, but are not limited to injury, fire, electric shock. Failure to follow these instructions may damage and/or impair its operation and void the warranty.

SAFETY TIPS

- Before operating, remove all packaging material and check for any damage that may have occurred during shipping or any missing items.
- Check household power supply to ensure it matches the specification of appliance.
- Always place the unit on a level surface.
- NEVER use or store gasoline or other flammable vapor or liquid near this unit unless instructed by this manual.
- **DO NOT** lay power cord under carpeting. **DO NOT** cover cord with throw rugs, runners, or similar coverings. **DO NOT** route cord under furniture or appliances. Arrange cord away from traffic area and where it will not be tripped over.
- To reduce the risk of fire or electric shock, **DO NOT** use this appliance with any solid-state speed control devices.
- **DO NOT** touch this appliance or the plug with wet hands or while standing in water.
- Maintain a 12-18inch clearance space a round this unit. **DO NOT** block or cover air inlet or outlet grilles.
- The unit must be connected to a correctly grounded power supply.
- **DO NOT** start or stop the unit by inserting or pulling out the power plug.
- **DO NOT** use an adapter plug or extension cord.
- **DO NOT** use the unit in the immediate surroundings of a bath, a shower or a swimming pool.
- **DO NOT** insert anything into the air outlet. **DO NOT** obstruct air inlet or outlet grills unless instructed by this manual.
- **DO NOT** direct the air flow at human faces or bodies.
- **DO NOT** let children play near this unit.
- Always inspect the cord for signs of damage before use. If the power cord is damaged, it must be replaced by the manufacturer or a qualified service technician.
- **DO NOT** attempt to repair or adjust any electrical or mechanical functions of this appliance, as this may cause danger and void the warranty.
- If the appliance is damaged or it malfunctions, **DO NOT** continue to use it. Unplug the product and refer to troubleshooting guide or contact the seller.
- Make sure the unit is turned off and unplugged before cleaning or servicing this unit.

NOTICE OF OPERATION

- After the unit has stopped, it cannot be restarted immediately in the first **3 minutes**. Wait **3 minutes** before resuming operation to prevent damage to compressor.
- The operating temperature is 33-110°F.
- We suggest wash/change the filter once every 3 months.
- Clean the drain hose after operation to avoid any clogs.
- Before operating the dehumidifier connect the included drain hose using the provided drain couplers. **Do not** block the drain hose. The end of the drain hose should not be higher than 16-feet above the outlet hole. If the drain hose end is too high, water will not drain properly and could damage the unit.

IDENTIFICATION OF PARTS

PRODUCT DESCRIPTION

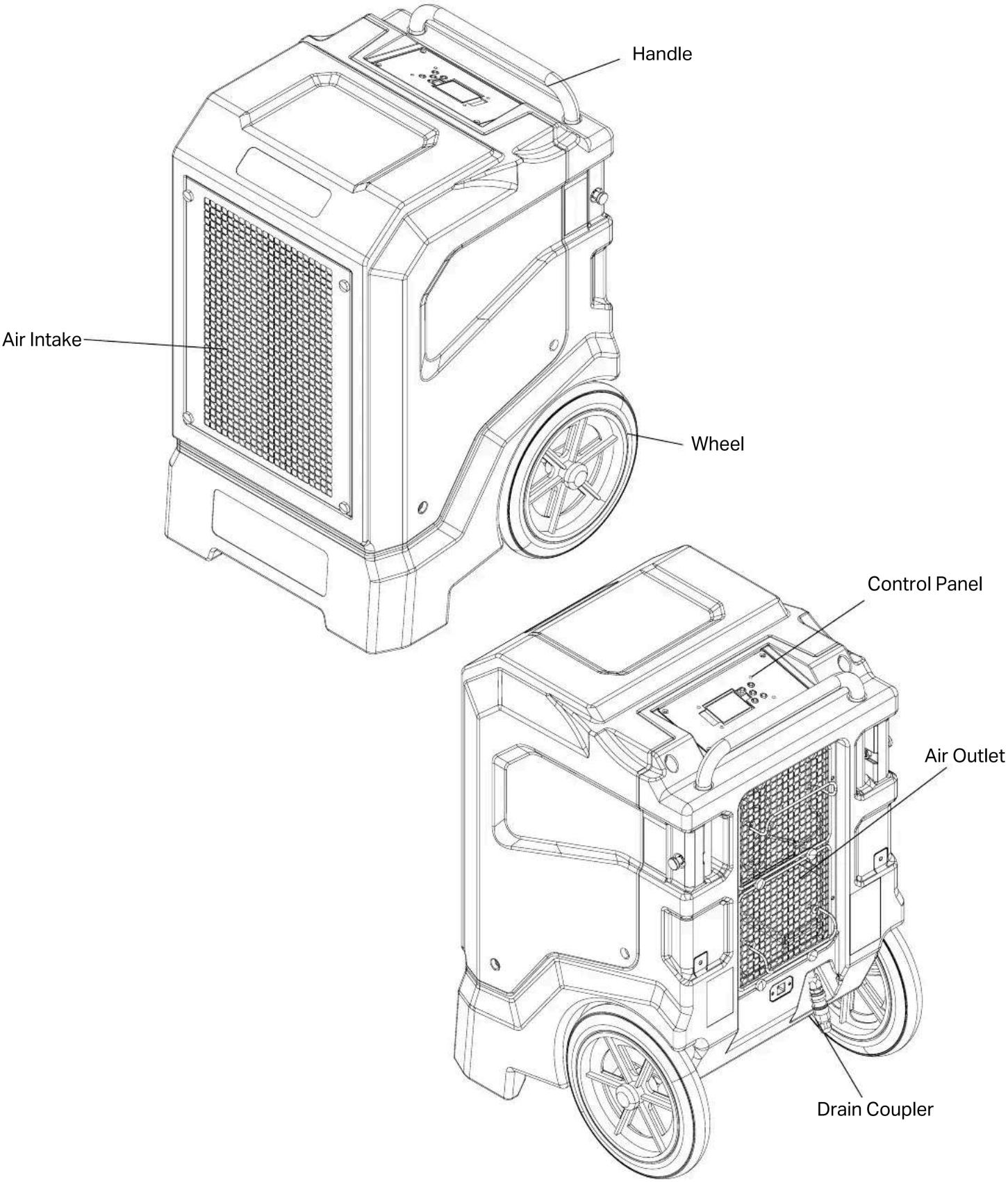

INSTALLATION GUIDE

IMPORTANT SAFETY INSTRUCTION Minimum installation space required:
Length 6.6 ft × Width 6.6 ft × Height 9.8 ft (Length 2 m × Width 2 m × Height 3 m)

- Connect the drain hose to the machine's drain, making sure the two fittings are securely connected
- The machine's drain outlet is located as shown above
- Use a separate container to collect drain and periodically check for fullness, or run the drain directly to a floor drain or sink.

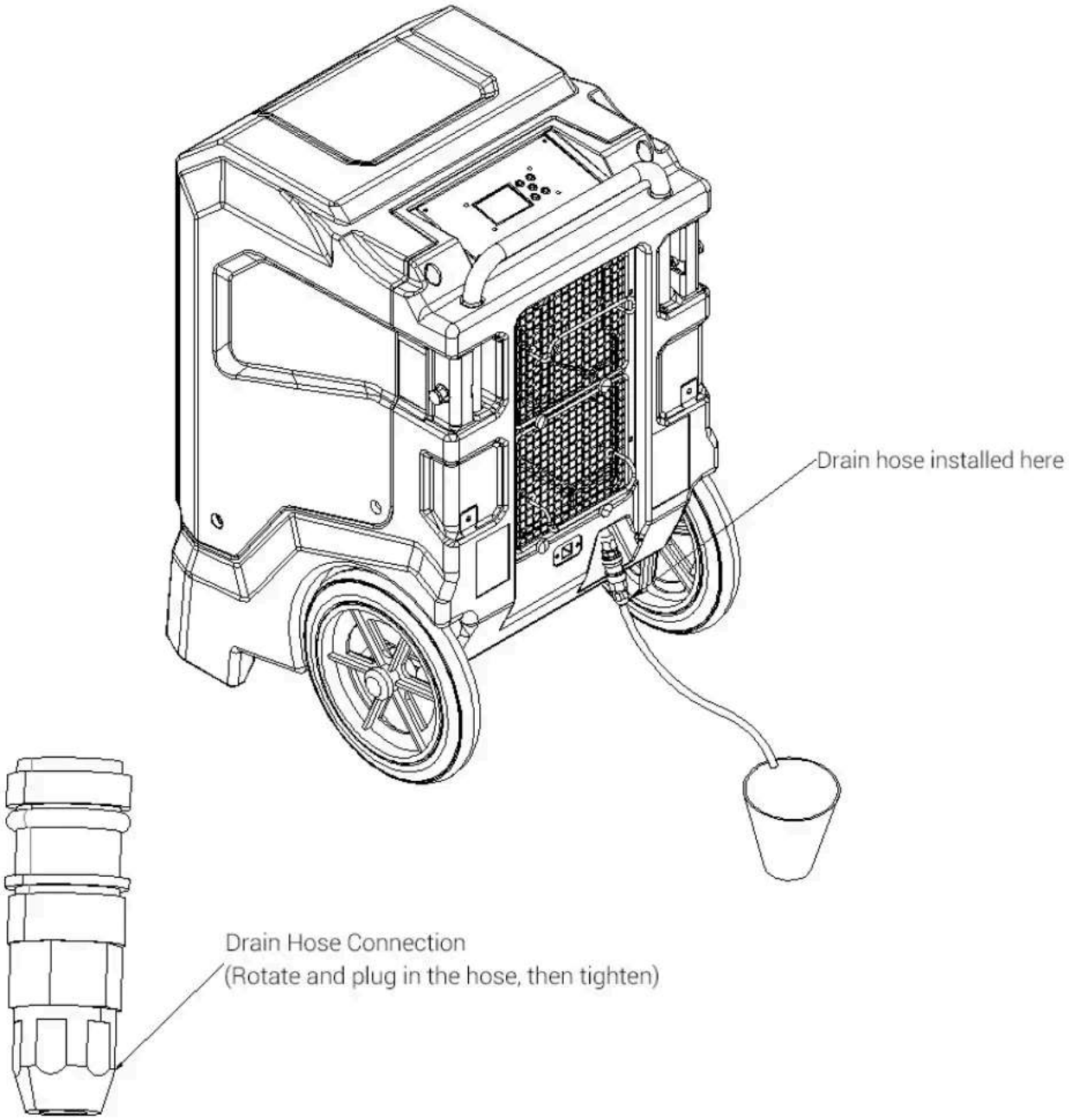

OPERATING INSTRUCTIONS

CONTROL PANEL

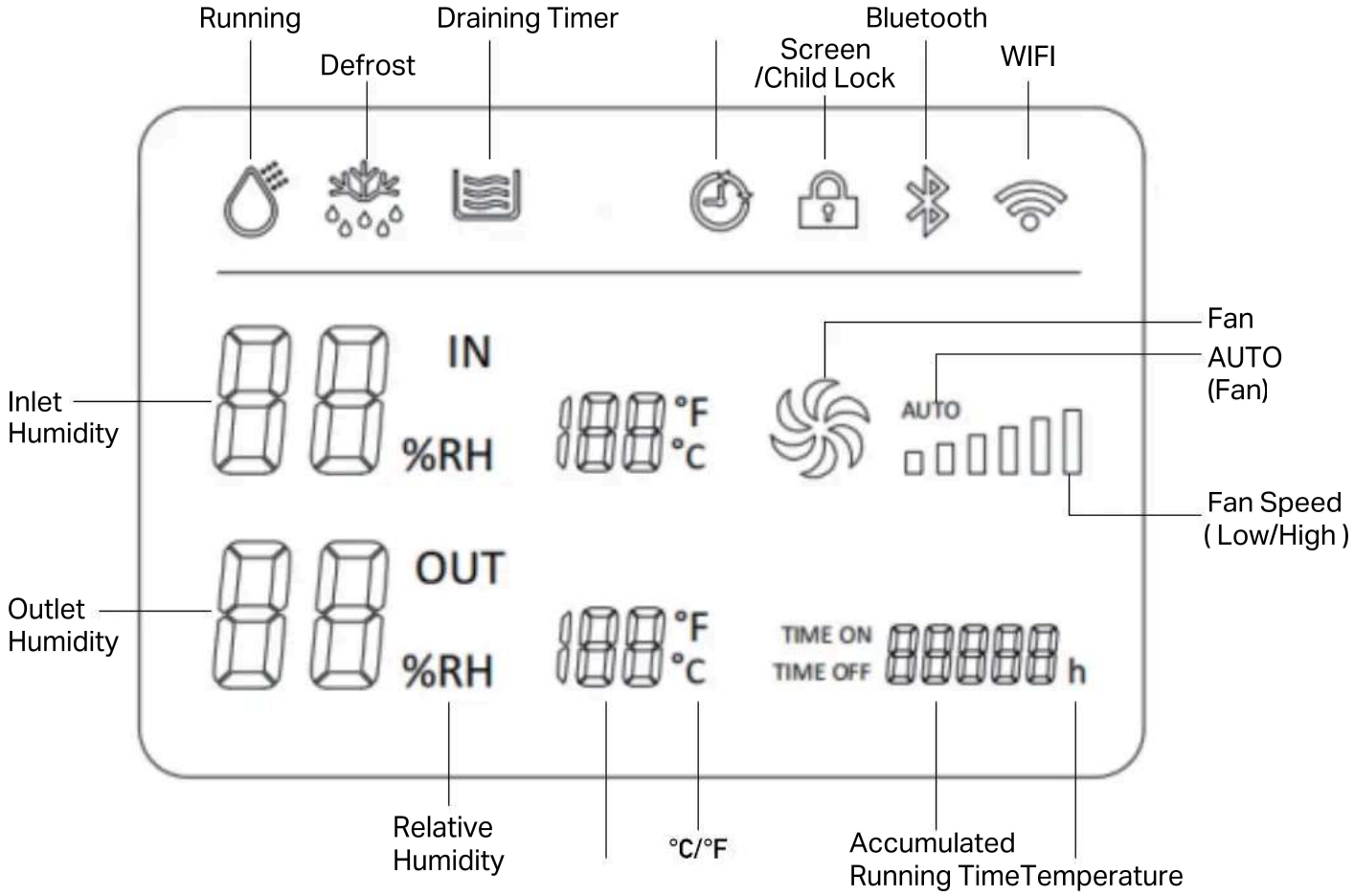

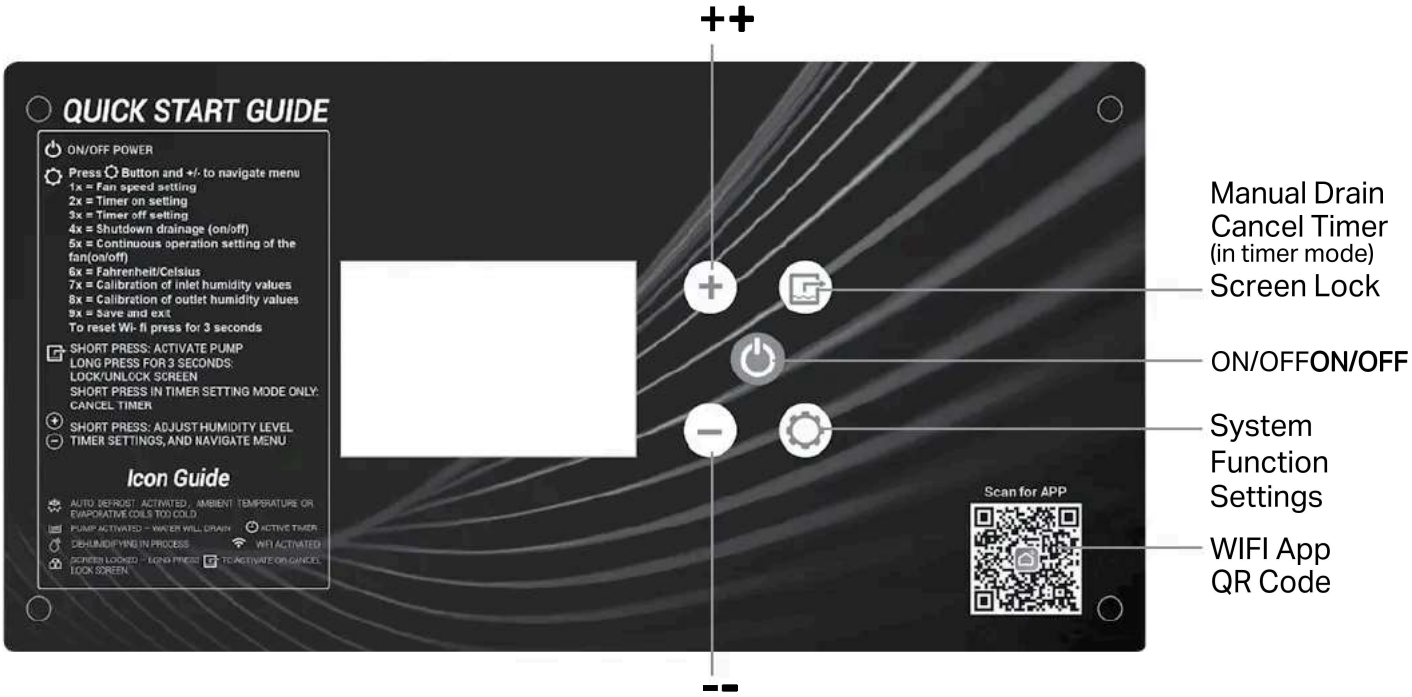

CONTROL PANEL FEATURES

NOTE: The following control panels are for explanation purpose only. The control panel of the unit you purchased may be slightly different according to the models. Your machine may not contain some indicators or buttons. The actual shape shall prevail.

BUTTONS

	ON/OFF power button.
	SYSTEM FUNCTION SETTINGS **SHORT PRESS** in sequence and use + or − to navigate the menu. After 5 seconds of no activity on the control panel, it will save the settings and close the menu: **1x** = Fan speed setting **2x** = Timer on setting **3x** = Timer off setting **4x** = Shutdown drainage (ON/OFF) **NOTE:** ON setting will instruct the machine to pump out all water in reservoir every time the dehumidifier is powered off. **5x** = Continuous operation setting of the fan (ON/OFF) **6x** = Fahrenheit/Celsius **7x** = Calibration of inlet humidity values **8x** = Calibration of outlet humidity values **9x** = Save and exit **LONG PRESS** for 3 seconds to reset the WiFi module. (Under humidity calibration setting, we can adjust it by press button + and -, with an adjustable range of -10~10. For example, when the humidity display value of the dehumidifier is observed to be 5% lower than the humidity detected by separate detectors, the value needs to be adjusted to "5")
	SHORT PRESS to start the water pump drainage. **LONG PRESS** for 3 seconds to lock or unlock the screen. Lock screen feature cannot be activated when machine is powered off. **SHORT PRESS WHEN SETTING TIMER:** Cancels timer
	Increase value on timer, humidity setting, and navigate menu.
	Decrease value on timer, humidity setting, and navigate menu.

ICONS

	After connecting the power, short press the "on-off key" to turn it on, the dehumidification function is turned on, and the icon is displayed; press the power off again, the dehumidification function is turned off, and the icon is not displayed.
IN %RH	**SET HUMIDITY LEVEL** • During normal operation, current room humidity will show on the screen. • Upon power-up, the default humidity value is 30%, AUTO fan speed when powered on. • The humidity level can be set between 30-90%. **SHORT PRESS** + or − keys to adjust the set humidity level by 1%. The display will flash 3 times, and after 5 seconds of no activity, the screen will resume showing the current room humidity reading. **LONG PRESS** the + or − keys to quickly adjust the percentage. When the set humidity is 30%, SHORT PRESS the − key again to enter the CO continuous dehumidification mode, the compressor will continue to run regardless of current room humidity.
OUT %RH	Shows the humidity reading of the exhausted air.
	AUTO DEFROST When you see this icon on the display, it signals that the evaporator or ambient temperature has dropped to a level where frost formation may occur. The machine will automatically initiate the defrost mode. During defrost mode, the dehumidifier will temporarily focus on melting any frost that has accumulated on the evaporator. The dehumidifier will automatically resume to the same settings and operation once the defrost cycle is complete.
	When this icon flashes, the machine is draining water. 1) **Automatic Drainage:** When the system receives the water full signal for ≥3 seconds, the water pump will activate and drain the water. During this time, the compressor and fan motor will continue to run and this icon will flash. 2) **Manual Drain:** After pressing the manual drain button the water pump will activate and drain the water. During this time, the compressor and fan motor will continue to run and this icon will flash. **NOTE:** If the full water signal is not cleared in 60 seconds, an alarm will sound, the fault code E3 will show, and the icon will continue to flash. This machine features a water pump designed for efficient water removal up to a maximum 18ft vertical height. If the hose exceeds this 18 ft. limit in height, it can lead to pump failure. To resolve this issue, lower the hose height and attempt operation again.
	Screen is locked and will not react to buttons. **LONG PRESS** for 3 seconds to activate and cancel lock screen. Mobile app can also lock or unlock screen. Lock screen feature cannot be activated when machine is powered off.

ICONS

	FLASHING: In WiFi pairing mode. **NOT FLASHING:** WiFi is connected or connection was successful.
	When this icon is displayed, the timing function has been set; when this icon is not displayed, the timing function has not been set. 1) **Timing Setting** After pressing the to enter the timing setting, press the + or − to adjust the hour position by 1 unit, press and hold for 5 seconds to quickly adjust, and the value 00-23 will change cyclically. After the timer is set on, it will be saved and exited if there is no operation for 5 seconds. If you press the again within 5 seconds, it will enter the next option of system settings. 2) **Timer Off Setting** After pressing the to enter the timer off setting, the operation method is the same as the timer on setting. 3) **Cancel Timing** The timed on/off setting is automatically canceled after being executed once, and does not execute circularly, and the timed on/off time becomes 00. When the timer is on or off, short press the Drain button to cancel the timer setting, and the current time becomes 00.
	Upon power-up, the default fan speed is AUTO. **SHORT PRESS** once to enter the fan speed settings. Press + or − to toggle between AUTO, LOW – HIGH. After 5 seconds of no activity, the setting will save. Our advanced commercial dehumidifier features an AUTO mode, adjusting the wind speed gear based on the prevailing working conditions. This technology ensures optimal performance and efficiency, providing a hassle-free dehumidification experience.
	TEMPERATURE SCALE SETTING **SHORT PRESS** 6 times to enter the temperature scale settings. Press + or − to cycle between degrees Celsius and degrees Fahrenheit. After 5 seconds of no activity, the setting will save. IN – Inlet Air Temperature OUT – Outlet Air Temperature
	TIME ON: Timer is set to turn the machine on. **TIME OFF:** Timer is set to turn the machine off. **h:** The dehumidifier's lifetime running timer starts counting when it's powered on and will stop counting when it's powered off, either manually or by the 24-hour on/off timer. • During a fault or abnormal shutdown, the dehumidifier will continue to keep track of running time. • Turning the power off and restarting the dehumidifier does not reset the lifetime running timer to zero. • The timer display consists of 5 digits, allowing for a maximum count of 99,999 hours before it returns to zero. • The machine displays the running time in hours.

ICONS

	FLASHING: In WiFi pairing mode. **NOT FLASHING:** WiFi is connected or connection was successful.
	When this icon is displayed, the timing function has been set; when this icon is not displayed, the timing function has not been set. 1) **Timing Setting** After pressing the to enter the timing setting, press the + or − to adjust the hour position by 1 unit, press and hold for 5 seconds to quickly adjust, and the value 00-23 will change cyclically. After the timer is set on, it will be saved and exited if there is no operation for 5 seconds. If you press the again within 5 seconds, it will enter the next option of system settings. 2) **Timer Off Setting** After pressing the to enter the timer off setting, the operation method is the same as the timer on setting. 3) **Cancel Timing** The timed on/off setting is automatically canceled after being executed once, and does not execute circularly, and the timed on/off time becomes 00. When the timer is on or off, short press the Drain button to cancel the timer setting, and the current time becomes 00.
	Upon power-up, the default fan speed is AUTO. **SHORT PRESS** once to enter the fan speed settings. Press + or − to toggle between AUTO, LOW – HIGH. After 5 seconds of no activity, the setting will save. Our advanced commercial dehumidifier features an AUTO mode, adjusting the wind speed gear based on the prevailing working conditions. This technology ensures optimal performance and efficiency, providing a hassle-free dehumidification experience.
	TEMPERATURE SCALE SETTING **SHORT PRESS** 6 times to enter the temperature scale settings. Press + or − to cycle between degrees Celsius and degrees Fahrenheit. After 5 seconds of no activity, the setting will save. IN – Inlet Air Temperature OUT – Outlet Air Temperature
	TIME ON: Timer is set to turn the machine on. **TIME OFF:** Timer is set to turn the machine off. **h:** The dehumidifier's lifetime running timer starts counting when it's powered on and will stop counting when it's powered off, either manually or by the 24-hour on/off timer. • During a fault or abnormal shutdown, the dehumidifier will continue to keep track of running time. • Turning the power off and restarting the dehumidifier does not reset the lifetime running timer to zero. • The timer display consists of 5 digits, allowing for a maximum count of 99,999 hours before it returns to zero. • The machine displays the running time in hours.

POWER-ON AUTOMATIC DETECTION

After power-on, all displays, indications, and back-lights will light up for 2 seconds, and the buzzer will beep briefly.

At the same time, the system will conduct self-checks on communications and sensors, and the system will enter the shutdown state when the detection is normal. The device fault alarm three times.

COMPRESSOR PROTECTION FOR THREE MINUTES

After the compressor is stopped, it must wait 3 minutes before starting again.

After the compressor is started, it must run for 3 minutes before it can be shut down. If it is a manual shutdown, it will be shut down immediately.

When the power is turned on for the first time, there is no 3 minute delay protection when the compressor starts.

POWER-DOWN MEMORY FUNCTION

The system has a power-down memory function, which saves settings about humidity, timing on/off time, fan speed, and temperature scale, and saves timing data.

APP CONTROL

(1) Scan the QR code (on the right) on your mobile phone to download the "Smart Life" APP.

(2) Press and hold the setting button on the machine control panel for 3 seconds to reset the WIFI module.

(3) Turn on the Bluetooth of your mobile phone and open the "Smart Life" APP.

(4) Click "Add Device" in the APP (Figure 1).

(5) The phone will automatically search for nearby devices, and after discovering the device, click "Add" (Figure 2).

(6) Enter the WIFI density and display "Added successfully", you can use the mobile phone to control the device (Figure 3).

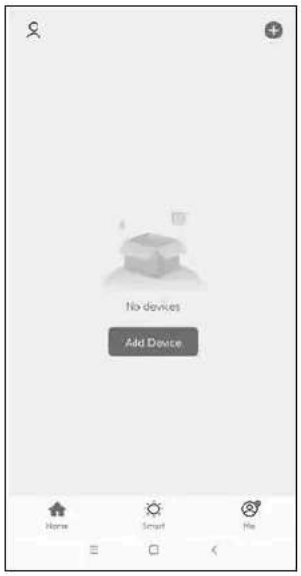

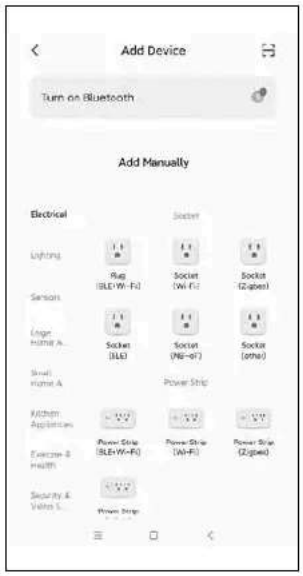

(Figure 1) (Figure 2)

(Figure 3)

APP download

ADJUST THE HEIGHT HANDLE

1. Turn out the handle stopper.
2. Adjust the handle to the appropriate height gear.
3. Fix it using the stopper.

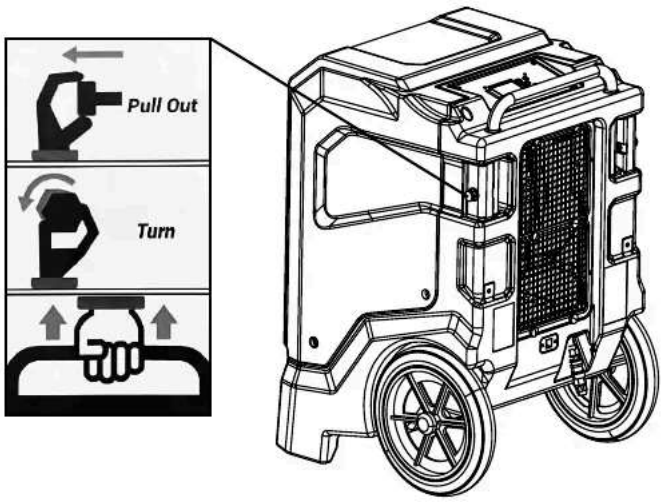

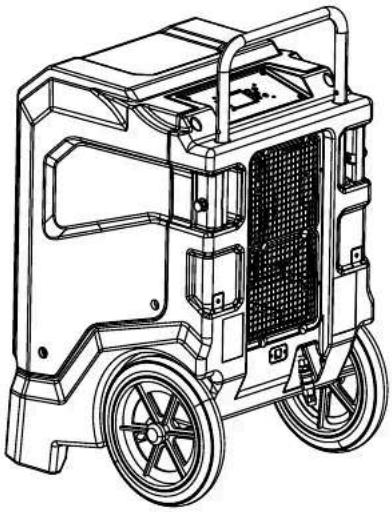

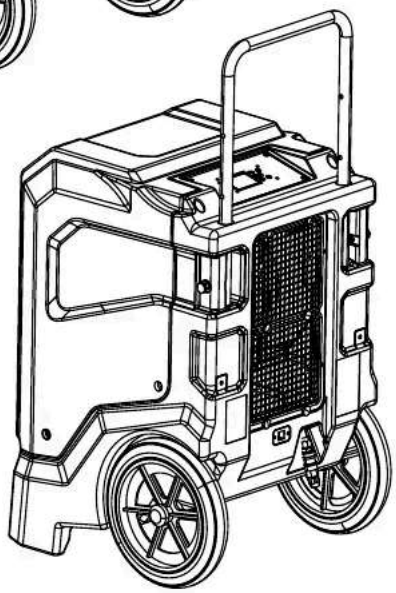

CLEANING THE AIR FILTER

NOTE: Ensure that the air filter is not worn or damaged. The corners and edges of the air filter must not be deformed or rounded. Before reinserting the air filter, make sure that it is undamaged and dry! The air filter has to be cleaned as soon as it is dirty.

We suggest cleaning the filter every 3 months. Routinely check and clean filter sooner if used in environments with high air pollution.

1. Remove the air filter from the device. (Remove the 4 thumbscrews located on the corners of air intake grill on the front of the machine)
2. Clean the filter using a slightly damp, soft, lint-free cloth. If the filter is heavily contaminated, clean it with warm water mixed with a neutral cleaning agent.
3. Allow the filter to dry completely. Do not insert a wet filter into the device
4. Reinsert the air filter into the device.

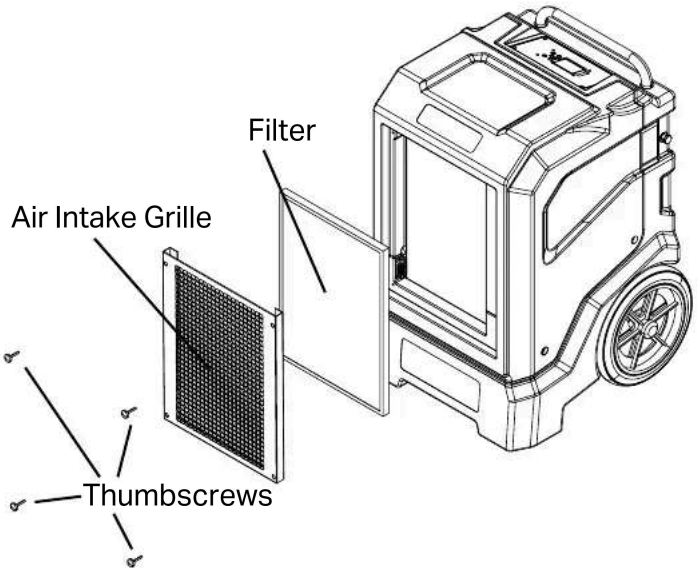

TROUBLESHOOTING

WIRING DIAGRAM

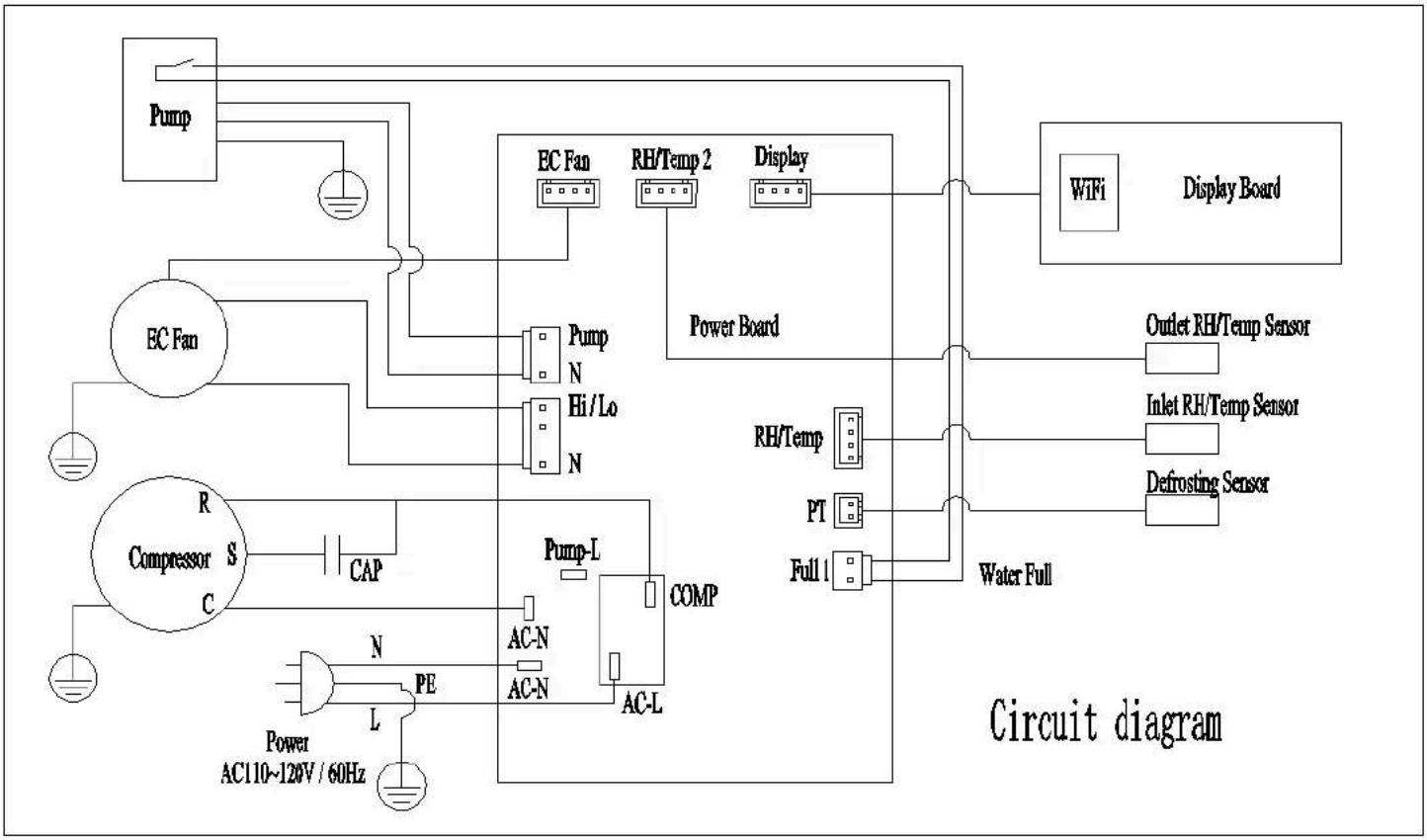

ERROR CODES

Code Description Solution	
E0 Communication Fault	Check the connection between the power board and display panel and reconnect them
E1 Humidity Sensor A Failure Check the connection of the humidity sensor or replace it	
E2 Temperature Sensor A Failure Check the connection of the temp. sensor or replace it	
E3 Water Full Alarm/Fault	Check if the water pipe is blocked or replace the water pump
E4 Coil Temperature Sensor Failure Check the connection of the temp. sensor or replace it	
E9 Fan Failure Check the connection of the fan or replace it	
E11 Humidity Sensor B Failure (Eb) Check the connection of the humidity sensor or replace it	
E12 Temperature Sensor B Fault (EC) Check the connection of the temp. sensor or replace it	

BOM

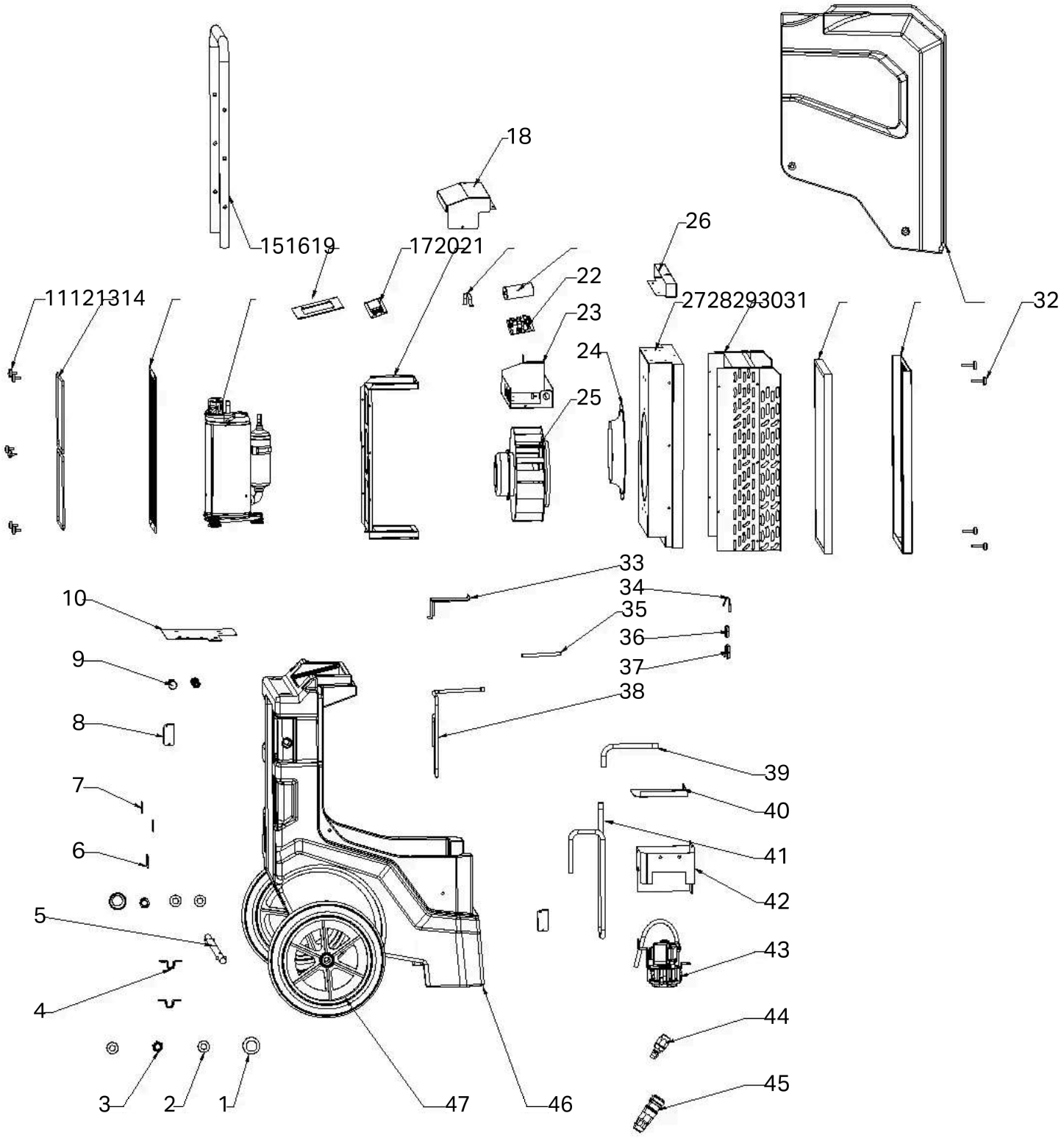
18
151619
172021
26
22
23
11121314
2728293031
32
24
25
33
34
10
35
36
9
37
38
8
39
7
40
41
6
42
5
43
4
44
45
3
2
1
47
46

PARTS LIST

NO.	DESCRIPTION	QTY
1	Dust Cover 2	
2	M16 Flat Pad 4	
3	M16 Lock Nut 2	
4	Axle Fixings 2	
5	302001686 - Axle 1	
6	Power cord fixing plate 1	
7	Velcro Cover 2	
8	303000068 - Temperature and humidity sensor 304000043 - Temperature and humidity sensor box	2
9	Rotary plunger 2	
10	Compressor base plate 1	
11	Hand nut 6	
12	steel ring 2	
13	302001680 - Air outlet panel 1	
14	301003239 - Compressor 1	
15	302001684 - Handle 1	
16	302001694 - Display panel components 309001132 - Display panel 302001695 - Mounting plate	1
17	303001488 - Display Board 1	
18	302001674 - Electrical box cover 1	
19	302005289 - Fan support 1	
20	302001884 - Capacitor hoop 1	
21	303001091 - Compressor capacitor 1	
22	303001370 - Main Board 1	
23	Electrical box 1	

NO.	DESCRIPTION	QTY
24	Wind guide 1	
25	303001369 - Fan 1	
26	Blocking plate 1	
27	302001693 - Middle support plate 1	
28	301001025 - Heat exchanger components	1
29	399001063 - Filter 1	
30	302001676 - Air intake grille 1	
31	Upper shell 1	
32	306001280 - M5 handle nut 1	
33	Sink cover 1	
34	303000070 - Defrost sensor 1	
35	Exhaust pipe 2 1	
36	Temperature sensing head casing	1
37	Temperature sensing head casing circlip 1	
38	Exhaust pipe 1 1	
39	Return trachea 1 1	
40	302001682 - Water pump cover 1	
41	Return trachea 2 1	
42	302001697 - Water pump cover 1 components	1
43	303000077 - Pump 1	
44	304000076 - Quick connector male 1	
45	304000079 - Quick connector female 1	
46	Lower shell 1	
47	399000080 - Wheels 2	

5401 Dansher Road
Countryside, IL 60525

844-4PA-AIRE | 844-472-2473 | support@perfectaire.us
CANADA SUPPORT 877-997-2473 | supportcanada@perfectaire.us
www.perfectaire.us

Printed in China | 0825_M059