Ground Plan of New Transformer Station 24 Building #643

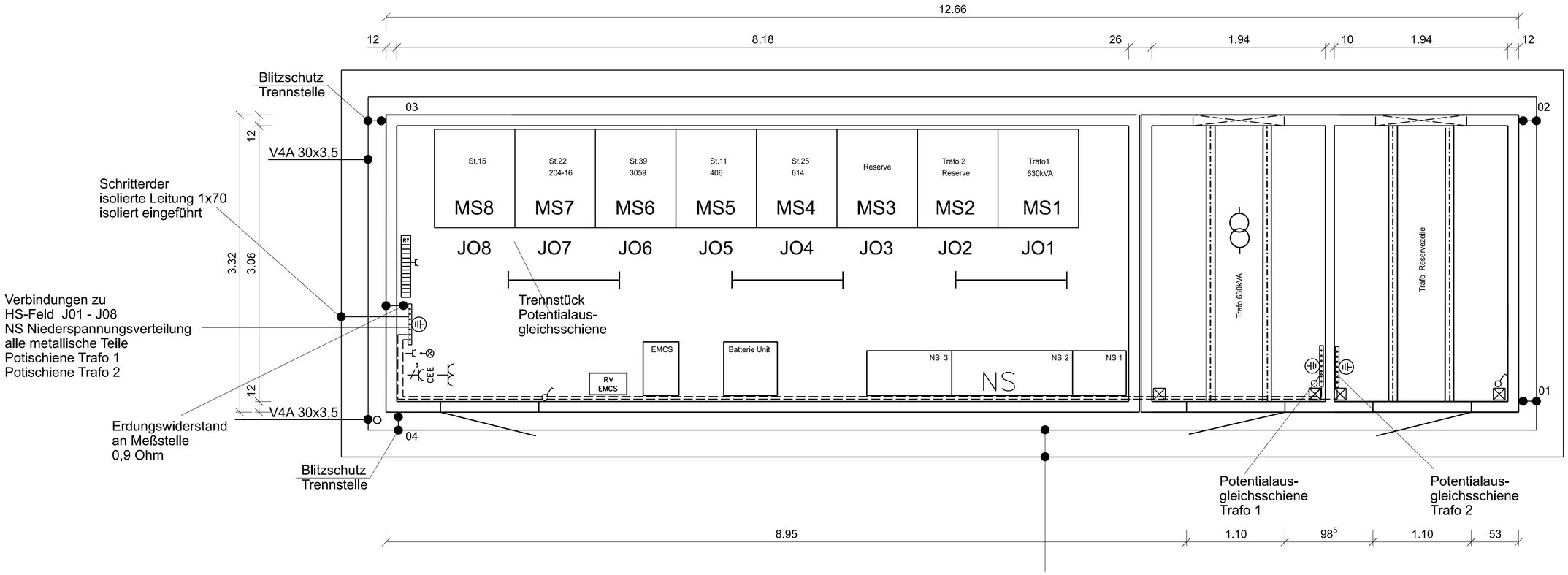

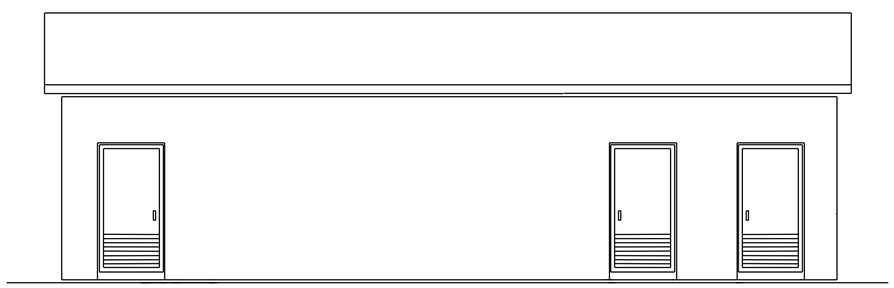

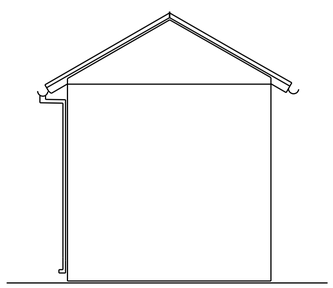

Elevations / Ansichten

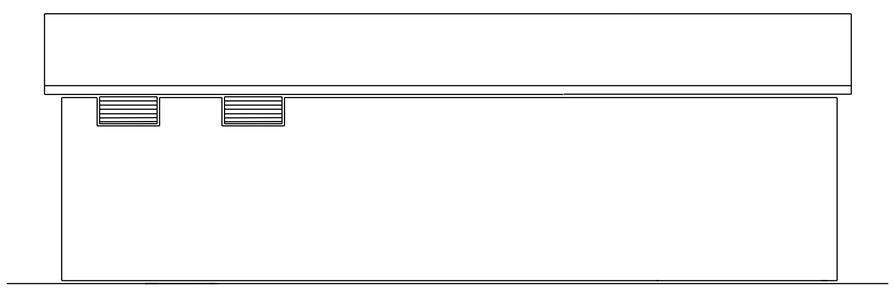

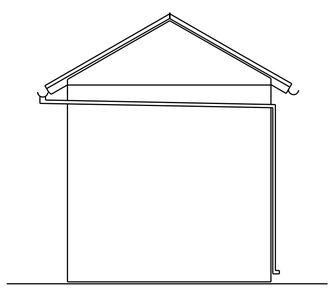

Section / Schnitt

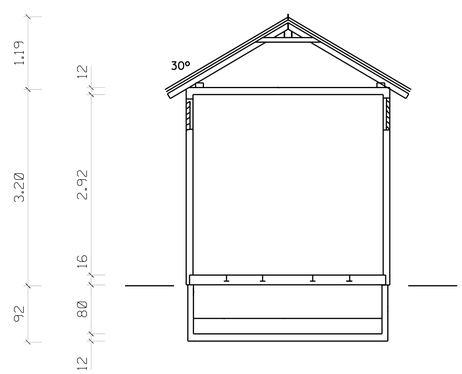

The purpose of this drawing is to ease calculation. Dimensions, cross sections and location of existing and planned physical structures are not binding and can change due to local conditions.

Dieser Plan dient nur als Kalkulationshilfe. Maße, Querschnitte und Lage der vorhandenen und geplanten baulichen Anlagen sind nicht bindend und können sich auf Grund örtlicher Gegebenheiten ändern.

REV NO	DATE	DESCRIPTION	DRAWN BY	APPROVED
	11.07.2024	Ansichten und Schnitt ergänzt		

USAG BAVARIA

INSTALLATION: Grafenwoehr Military Community - Rose Barracks

PROJECT TITLE: REPLACE TRANSFORMER STATION - BLDG # 643

Ground Plan

ENGR DIV — DATE ..... SIGNATURE ..... NAME (PRINT) Richard M. Green C/Engr Div	USING UNIT — DATE ..... SIGNATURE ..... NAME (PRINT) -
DESIGN / PROJ MGMT BR — DATE ..... SIGNATURE ..... NAME (PRINT) Peter Lehner, C/Design Branch Vilseck	MASTER PLANNER — DATE ..... SIGNATURE ..... NAME (PRINT) Craig A. Booth, C/ Master Planning Branch

DRAWN BY	PROJECT ENGR	CHECKED BY	SHEET
JULIANA FUCHS-HOECHT	EDUARDO AVILA DIAZ	EDUARDO AVILA DIAZ	2
DATE 17.02.2026	SCALE 1:25 / 1:50	PROJECT NO 42A-08764-5J	OF 4